Õhupuhasti
Garų rinktuvas
Tvaika nosūcējs

[et]	Kasutusjuhend ja paigaldusjuhised	2
[lt]	Naudotojo vadovas ir įrengimo instrukcijos	19
[lv]	Lietotāja rokasgrāmata un uzstādīšanas instrukcijas	36

D95FRV1S0, D95FRW1S0B, D95-FRW1S0

Sisukord

KASUTUSJUHEND

1 Ohutus ... 2
2 Varalise kahju vältimine ... 4
3 Keskkonnakaitse ja säästmine ... 5
4 Töörežiimid ... 5
5 Tutvumine ... 6
6 Põhimõtteline käsitsemine ... 6
7 Home Connect ... 8
8 Õhupuhasti pliidiplaadipõhine juhtimine ... 9
9 Puhastamine ja hooldamine ... 9
10 Tõrgete kõrvaldamine ... 11
11 Jäätmekäitlus ... 12
12 Klienditeenindus ... 12
13 Tarvikud ... 12
14 Vastavusdeklaratsioon ... 13

15 PAIGALDUSJUHEND ... 13
15.5 Ohutu paigaldamine ... 14

⚠ 1 Ohutus

Järgige järgmisi ohutusjuhiseid.

1.1 Üldised juhised

- Lugege juhend hoolikalt läbi.
- Hoidke juhend ja tooteinfo alles hilisemaks kasutamiseks või järgmistele omanikele.
- Transpordikahjustuse korral ärge ühendage seadet vooluvõrku.

1.2 Sihtotstarbeline kasutamine

See seade on ette nähtud ainult sisse ehitamiseks. Järgige spetsiaalset montaažijuhendit.
Turvaline kasutamine on tagatud ainult siis, kui paigaldamine toimub vastavalt paigaldusjuhendile. Paigaldatud seadme veatu töö eest vastutab paigaldaja.
Kasutage seadet ainult:
- keeduauru äratõmbamiseks.
- kodumajapidamises ja koduses keskkonnas suletud ruumides.
- kuni maksimaalse kõrguseni 2000 m merepinnast.

Ärge kasutage seadet:
- kombinatsioonis gaasipliidiplaadiga.
- välise taimeriga.

1.3 Kasutajate ringi piiramine

Üle 8-aastased lapsed ja piiratud füüsiliste, sensoorsete või mentaalsete võimetega või väheste teadmiste ja/või kogemustega inimesed võivad seadet kasutada tingimusel, et nende üle teostatakse järelevalvet või neile on selgitatud, kuidas seadet ohutult kasutada ning nad mõistavad seadmega seotud ohtusid.
Lapsed ei tohi seadmega mängida.
Lapsed ei tohi seadet puhastada ja hooldada, välja arvatud juhul, kui nad on vanemad kui 15-aastased ja nende üle teostatakse järelevalvet.
Hoidke alla 8-aastased lapsed seadmest ja ühendusjuhtmest eemal.

1.4 Ohutu kasutamine

⚠ HOIATUS – Tuleoht!

Seadmete ebasobivad kombinatsioonid võivad tekitada kahjustusi.
- ▸ Ärge kasutage seadet kombinatsioonis gaasipliidiplaatidega.

⚠ HOIATUS – Lämbumisoht!

Lapsed võivad pakkematerjalid üle pea tõmmata või end sinna sisse kerida ja lämbuda.
- ▸ Hoidke pakkematerjalid lastest eemal.
- ▸ Ärge laske lastel pakkematerjaliga mängida.

Lapsed võivad väikesi osi sisse hingata või alla neelata ning seetõttu lämbuda.
- ▸ Hoidke väikesed osad lastest eemal.
- ▸ Ärge laske lastel väikeste osadega mängida.

⚠ HOIATUS – Mürgistusoht!

Ruumi tagasi tungivad põlemisgaasid tekitavad mürgistusohu. Ruumi õhust sõltuvad küttekolded (nt gaasi-, õli-, puu- või söeküttel töötavad kütteseadmed, läbivoolukuumutid, kuuma vee seadmed) saavad põlemiseks vajalikku õhku ruumist, kus küttekolle asub, ja suunavad heitgaasid läbi väljalaskesüsteemi (nt lõõri) ruumist välja. Kombinatsioonis sisselülitatud õhupuhastiga tõmmatakse köögist ja kõrvalruumidest õhku välja. Kui piisaval hulgal värsket õhku juurde ei tule, tekib alarõhk. Lõõrist või väljatõmbekanalist tulevad mürgised gaasid imetakse tagasi eluruumidesse.

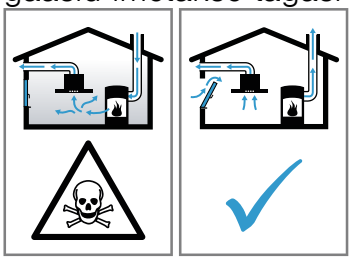

- Kui seade töötab äratõmberežimil ja samal ajal kasutatakse korstnaga küttekollet, tuleb hoolitseda selle eest, et ruumis oleks piisavalt värsket õhku.
- Ohutu kasutamine on võimalik vaid juhul, kui ruumis, kus asub küttekolle, ei tõuse alarõhk üle 4 Pa (0,04 mbar). See on võimalik siis, kui ruumi tuleb põlemiseks vajalikku õhku juurde uste, akende, seina ventilatsiooniavade või muude tehniliste lahenduste kaudu. Ventilatsiooniava iseenesest ei taga veel piirväärtusest kinnipidamist.
- Küsige igal juhul nõu tuleohutusspetsialistilt, kes oskab hinnata maja ventilatsioonisüsteemi tervikuna ja soovitab teile sobivat lahendust ventilatsiooniks.
- Kui seadet kasutatakse üksnes õhuringlusrežiimil, ei ole kasutamisel mingeid piiranguid.

⚠ HOIATUS – Tuleoht!

Filtritesse kogunenud rasvajäägid võivad süttida.

- Ärge kunagi laske seadmel töötada ilma rasvafiltriteta.
- Puhastage rasvafiltreid regulaarselt.
- Seadme all ei tohi töötada lahtise leegiga (nt flambeerida).
- Tahke kütusega (nt puit või süsi) köetava tulekolde kohale tohib seadet paigaldada vaid siis, kui on olemas kinnine ja mitteeemaldatav kate. Tekkida ei tohi sädemete lendumist.

Kuum õli ja rasv süttivad kiiresti.

- Ärge jätke kuuma õli ja rasva järelevalveta.
- Ärge kustutage põlevat õli ja rasva veega. Lülitage keeduala välja. Summutage leegid ettevaatlikult kaane, kustutusteki või muu sarnase esemega.

Tugipind võib keetmise ajal kuumaks minna. Tugipinnal olevad esemed võivad süttida.

- Ärge asetage tugipinnale kergesti süttivaid esemeid.

⚠ HOIATUS – Põletusoht!

Kui seade töötab, lähevad selle ligipääsetavad ja katmata osad kuumaks.

- Ärge kunagi puudutage kuumi osi.
- Hoidke lapsed eemal.

Seade muutub töötades kuumaks.

- Enne puhastamist laske seadmel jahtuda.

⚠ HOIATUS – Vigastusoht!

Seadme sisedetailid võivad olla teravate servadega.

- Puhastage seadme sisemust ettevaatlikult.

Seadme peale asetatud esemed võivad alla kukkuda.

- Enne seadme avamist eemaldage tugipinnale asetatud esemed.

Elektriliste või mehaaniliste muudatuste tegemine on ohtlik ja võib kaasa tuua häireid seadme töös.

- Ärge tehke elektrilisi ega mehaanilisi muudatusi.

Filtrikate võib võnkuda.

- Avage filtrikate aeglaselt.
- Hoidke filtrikatet pärast avamist kinni seni, kuni see enam ei võngu.
- Sulgege filtrikate aeglaselt.

Hingede avamisel ja sulgemisel võite ennast vigastada.

- Ärge puudutage hingede liikuvaid osi.

LED-lampide tuli on väga ere ja võib kahjustada silmi (riskirühm 1).

- Sisselülitatud LED-lampide tuli ei tohi olla suunatud otse silma kauem kui 100 sekundit.

Vigastuste oht suureneb, kui puhastamise ajal juhib seadet Home Connect rakenduse kaudu mõni teine isik.

- Enne puhastamist ühendage seade Home Connect rakenduse küljest lahti.

⚠ HOIATUS – Oht: magnetism!
Seade sisaldab püsimagneteid. Need võivad mõjutada elektroonilisi implantaate, nt südamestimulaatoreid või insuliinipumpasid.
- Elektrooniliste implantaatidega isikud peavad hoiduma seadmest vähemalt 10 cm kaugusele.

⚠ HOIATUS – Elektrilöögi oht!
Kahjustatud seade või kahjustatud võrgujuhe on ohtlikud.
- Ärge mitte kunagi käitage kahjustatud seadet.
- Ärge mitte kunagi tõmmake seadme vooluvõrgust eraldamiseks võrgujuhtmest. Tõmmake alati võrgujuhtme võrgupistikust.
- Kui seade või võrgupistik on kahjustatud, tõmmake kohe võrgujuhtme võrgupistik välja või lülitage elektrikilbis kaitse välja.
- Võtke ühendust hooldekeskusega.
→ *Lk 12*

Asjatundmatult tehtud remondid on ohtlikud.
- Seadet tohivad remontida ainult selleks koolitatud spetsialistid.
- Seadme remontimiseks tohib kasutada ainult originaalvaruosi.
- Kui selle seadme võrgujuhe saab kahjustada, tuleb see koolitatud spetsialistil asendada.

Sissetungiv niiskus võib tekitada elektrilöögi.
- Enne puhastamist tõmmake võrgupistik pistikupesast välja või lülitage elektrikilbis välja kaitsekorgid.
- Ärge kasutage seadme puhastamiseks aurpuhasteid või survepesureid.

⚠ HOIATUS – Plahvatusoht!
Tugevalt söövitavad leeliselised või tugevalt happelised puhastusvahendid võivad koosmõjus alumiiniumesemetega tekitada nõudepesumasina pesukambris plahvatusi.
- Ärge kasutage tugevalt söövitavaid ega suure happesisaldusega puhastusvahendeid. Eelkõige ärge kasutage professionaalseks puhastuseks ette nähtud puhastusvahendeid alumiiniumdetailidel, nt õhupuhastite rasvafiltritel.

⚠ HOIATUS – Tuleoht!
Filtritesse kogunenud rasvajäägid võivad süttida.
- Puhastage rasvafiltreid regulaarselt.

⚠ HOIATUS – Vigastusoht!
Asjatundmatult tehtud remondid on ohtlikud.
- Seadet tohivad parandada ainult koolitatud spetsialistid.
- Kui seade on defektne, kutsuge klienditeenindus.

Seadme peale asetatud esemed võivad alla kukkuda.
- Enne seadme avamist eemaldage tugipinnale asetatud esemed.

⚠ HOIATUS – Elektrilöögi oht!
Sisse tungiv niiskus võib tekitada elektrilöögi.
- Ärge kasutage märgi lappe.

2 Varalise kahju vältimine

TÄHELEPANU!
Kondensaat võib tekitada korrosioonikahjustusi.
- Lülitage seade toiduvalmistamisel alati sisse, et vältida kondensaadi teket.

Niiskuse tungimine juhtelementidesse võib tekitada kahjustusi.
- Juhtelemente ei tohi kunagi puhastada niiske lapiga.

Vale puhastamise tõttu saab pind kahjustada.
- Järgige puhastusjuhiseid.
- Ärge kasutage tugevatoimelisi ega küürivaid puhastusvahendeid.
- Roostevabast terasest pindu puhastage ainult lihvi suunas.
- Juhtelementide puhastamiseks ei tohi kasutada roostevaba terase puhastusvahendit.

Tagasi voolav kondensaatvesi võib seadet kahjustada.
- Jääkõhukanal peab olema paigaldatud seadmest vähemalt 1° kaldega.

Disainielementide vale koormamise korral võivad need küljest murduda.
- Ärge tõmmake disainielementidest.
- Ärge asetage ega riputage disainielementide peale mingeid esemeid.

Maha tõmbamata kaitsekile tekitab pinnakahjustusi.
- Enne esmakordset kasutamist eemaldage kaitsekile seadme kõikide osade küljest.

Tugipinnale avalduv suur koormus võib põhjustada vigastusi.
- Maksimaalne koormus ei või ületada 5 kg.

Allakukkuvad magnetid võivad tekitada vigastusi.
- Kasutage klaasist esipaneelil piisavalt tugevaid magneteid.

Suur kuumus võib tekitada vigastusi.
- Ärge asetage tugipinnale kuumakartlikke seadmeid ega esemeid.

Lakitud pinnad on tundlikud.
- Järgige puhastusjuhiseid.
  → *"Seadme puhastamine", Lk 9*
- Kaitske lakitud pindu kriimustuste eest.

3 Keskkonnakaitse ja säästmine

3.1 Pakendi käitlemine

Pakkematerjalid on keskkonnaohutud ja taaskasutatavad.
- Käidelge erinevaid komponente liikide järgi sorteeritult.

3.2 Energia säästmine

Kui järgite neid juhiseid, tarbib teie seade vähem voolu.

Valige keetmisel tekkiva auru jaoks sobiv ventileerimisaste.
- Madalam ventileerimisaste tähendab väiksemat energiakulu.
  Intensiivastet kasutage vaid vajaduse korral.

Auru intensiivse tekke korral valige õigeaegselt kõrgem ventileerimisaste.
- Lõhnad jaotuvad ruumis väiksemal määral.

Lülitage valgustus välja, kui seda ei ole enam vaja.
- Kui valgustus on välja lülitatud, ei tarvi see energiat.

Puhastage filtreid või vahetage filtrid toodud ajavahemike tagant välja, et suurendada ventileerimise tõhusust ja hoida ära põlengu oht.
- Filtrite tõhusus säilib.

Pange keedunõule kaas peale.
- Keetmisel tekib vähem auru ja kondensaati.

Lisafunktsioone kasutage vaid vajaduse korral.
- Lisafunktsioonide väljalülitamine vähendab energiatarvet.

4 Töörežiimid

Seadet võite kasutada äratõmberežiimil või õhuringlusrežiimil.
Täituvusnäit tuleb välja reguleerida vastavalt valitud töörežiimile ja kasutatud filtritele.

4.1 Äratõmberežiim

Rasvafiltrid puhastavad sisseimetud õhu ja suunavad selle torusüsteemi kaudu ruumist välja.

Õhku ei tohi juhtida lõõri, kuhu suunatakse gaasi või muid kütuseid põletavate seadmete heitgaas (see ei kehti ringleva õhuga seadmete suhtes).
- Heitõhu suunamiseks suitsu- või heitgaasilõõri, mis ei ole kasutuses, on vaja pädeva tuleohutusspetsialisti luba.
- Kui heitõhk suunatakse välja läbi välisseina, tuleks kasutada teleskooptoru.

4.2 Õhuringlusrežiim

Rasvafiltrid ja lõhnafilter puhastavad sisseimetud õhu ja suunavad selle ruumi tagasi.

Lõhnade sidumiseks õhuringlusrežiimil tuleb paigaldada lõhnafilter. Erinevaid võimalusi seadme kasutamiseks õhuringlusrežiimil leiate meie kataloogist, nõu saate küsida ka müügiesindustest. Selleks vajalikud lisatarvikud saate müügiesindustest, hooldekeskusest või e-poest.

5 Tutvumine

5.1 Juhtelemendid Variant 1

Juhtpaneeli abil saate seadistada kõiki seadme funktsioone ning saada teavet seadme käitusoleku kohta.

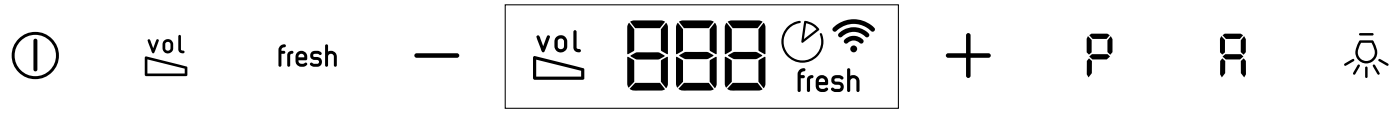

⏻	Seadme sisselülitamine või väljalülitamine
vol	Müra vähendamise sisselülitamine või väljalülitamine
fresh	AirFresh-funktsiooni sisselülitamine või väljalülitamine
—	Ventileerimisastme vähendamine
+	Ventileerimisastme suurendamine
P	Intensiivastmete sisselülitamine või väljalülitamine
	Valgustuse sisselülitamine või väljalülitamine Heleduse seadistamine

5.2 Juhtelemendid Variant 2

Juhtpaneeli abil saate seadistada kõiki seadme funktsioone ning saada teavet seadme käitusoleku kohta.

⏻	Seadme sisselülitamine või väljalülitamine
vol	Müra vähendamise sisselülitamine või väljalülitamine
fresh	AirFresh-funktsiooni sisselülitamine või väljalülitamine
—	Ventileerimisastme vähendamine
+	Ventileerimisastme suurendamine
P	Intensiivastmete sisselülitamine või väljalülitamine
	Ambient Light sisselülitamine või väljalülitamine
	Valgustuse sisselülitamine või väljalülitamine Heleduse seadistamine

5.3 Ekraan

Ekraanil näete väljareguleeritud seadistusi.

vol	NoiseReduction-funktsioon
1 - 3	Ventileerimisastmed
	Järelventileerimine
fresh	AirFresh-funktsioon
	Õhupuhasti pliidiplaadipõhine juhtimine

6 Põhimõtteline käsitsemine

6.1 Seadme sisselülitamine

- Vajutada ⏻.
- ✔ Seade käivitub ventileerimisastmel 2.

6.2 Seadme väljalülitamine

- Vajutada ⏻.

6.3 Ventileerimisastme seadistamine

- Vajutage + või —.

6.4 Intensiivastme sisselülitamine

Eriti tugeva lõhna või auru tekkimise korral võite kasutada intensiivastet.

1. Intensiivastme 2 sisselülitamiseks vajutage P.
✔ Ekraanile ilmub P2.
2. Intensiivastme 1 sisselülitamiseks vajutage uuesti P.
✔ Ekraanile ilmub P1.
✔ Umbes 6 minuti pärast lülitub õhupuhasti automaatselt ventileerimisastmele 3.

6.5 Intensiivastme väljalülitamine

▸ Vajutage P.

6.6 Järelventileerimise[1] sisselülitamine

Järelventileerimise korral jätkab õhupuhasti teatava aja jooksul töötamist ja lülitub siis automaatselt välja.

▸ Vajutage ⏲.
✔ Õhupuhasti järelventileerimine käivitub ventileerimisastmel 1.
✔ Seade lülitub ca 10 minuti pärast automaatselt välja.

6.7 Järelventileerimise[1] väljalülitamine

▸ Vajutage ⏲.

6.8 AirFresh-funktsiooni sisselülitamine

AirFresh-funktsioon lülitab õhupuhasti võimsusastmel 1 sisse ca 5 minutiks tunnis.

▸ Vajutage fresh.
✔ Ekraanile ilmub fresh.

6.9 NoiseReduction-funktsiooni sisselülitamine

NoiseReduction-funktsioon vähendab õhupuhasti tekitatavat müra. Funktsiooni saab kasutada kõikides ventileerimisastmetes, välja arvatud ventileerimisaste 1.

▸ Vajutage vol.
✔ NoiseReduction-funktsioon jääb aktiveerituks ka pärast seadme väljalülitamist.

6.10 Sensorjuhtimine

Automaatrežiimil tuvastab seadmes olev sensor keetmisel ja praadimisel tekkivate lõhnade intensiivsuse. Sõltuvalt sensori tundlikkusest lülitatakse optimaalne ventileerimisaste automaatselt sisse. Kui sensorjuhtimine reageerib liiga nõrgalt või liiga tugevalt, saab sensori tundlikkuse seadistust muuta.

- Tehase seadistus: 5
- Madalaim seadistus: 0
- Kõrgeim seadistus: 9

6.11 Sensorjuhtimise seadistamine

Nõue: Seade on sisse lülitatud.

1. Hoidke A sissevajutatuna.
✔ Umbes 1 sekundi pärast ilmub seadistus näidikule.
2. Seadistuse muutmiseks vajutage + või —.
3. Seadistuse salvestamiseks vabastage A.

6.12 Valgustuse sisselülitamine

Valgustust saate sisse ja välja lülitada õhupuhastist sõltumatult.

Märkus: Värvitemperatuuri seadistused on saadaval Home Connect rakenduses, juhul kui seadmel on see funktsioon on olemas.

▸ Vajutage ☼.

6.13 Heleduse seadistamine

▸ Hoidke ☼ all seni, kuni soovitud heledus on välja reguleeritud.

6.14 Ambient Light[1] sisselülitamine

Ambient Light saate sisse lülitada õhupuhastist sõltumatult.

▸ Vajutage ☼.

6.15 Ambient Light[1] - Heleduse seadistamine

▸ Hoidke ☼ all seni, kuni soovitud heledus on välja reguleeritud.

6.16 Ambient Light[1] - Värvi seadistamine

Nõue: Seade on välja lülitatud.

1. Vajutage ☼.
2. Vajutage + või — seni, kuni soovitud värv on välja reguleeritud.

6.17 Filtrikatte vaheasendi seadistamine

Mõne seadme puhul on võimalik filtrikatte vaheasend. Väga rohke lõhna ja auru tekke korral on võimalik kasutada vaheasendit.

▸ Võtke filtrikattel keskelt kinni ja avage see ettevaatlikult.

6.18 Täitumisnäidu lähtestamine

Pärast rasvafiltrite puhastamist või lõhnafiltrite vahetamist võib täitumisnäidu lähtestada.

Nõuded

- Pärast seadme väljalülitamist ilmub näidikule F rasvafiltrite kohta.
- Pärast seadme väljalülitamist ilmub näidikule C lõhnafiltrite kohta.

▸ Vajutage —.
✔ Täitumisnäit lähtestatakse.

6.19 Täitumisnäidu seadistamine

Täitumisnäitu tuleb olenevalt kasutatud filtrist seadistada.

Nõue: Seade on sisse lülitatud.

1. Hoidke vol all.

[1] Olenevalt seadme varustusest

- Selleks et seadistada ringleva õhu režiimi (mitte-regenereeritav filter), vajutage + või —, kuni ekraanile ilmub 2.
- Selleks et seadistada ringleva õhu režiimi (regenereeritav filter), vajutage + või —, kuni ekraanile ilmub 3 ja .
- Äratõmberežiimi seadistamiseks vajutage + või —, kuni ekraanile ilmub 1.

2. Seadistuse salvestamiseks vabastage vol.

6.20 Helisignaali sisselülitamine

Nõue: Seade on sisse lülitatud.

▸ Hoidke ⏻ ja vol üheaegselt all ca 3 sekundit, kuni kõlab helisignaal.

7 Home Connect

Seda seadet saab ühendada võrku. Ühendage oma seade mobiilse lõppseadmega, et kasutada Home Connect rakenduse abil funktsioone, kohandada põhiseadistusi või jälgida hetkelist käitusolekut.
Home Connect teenused ei ole igas riigis kasutatavad. Home Connect funktsiooni kasutatavus sõltub Home Connect teenuse kättesaadavusest teie riigis. Teavet selle kohta leiate aadressilt: www.home-connect.com.
Home Connect rakendus juhib teid läbi kogu sisselogimisprotsessi. Seadistamiseks järgige juhiseid Home Connect rakenduses.

Nõuanded

- Järgige Home Connect tarnekomplekti kuuluvaid juhendeid.
- Järgige ka juhiseid Home Connect rakenduses.

Märkused

- Järgige käesolevas kasutusjuhendis toodud ohutusjuhiseid ja tagage, et neid järgitakse ka siis, kui juhite seadet Home Connect rakenduse abil.
  → *"Ohutus", Lk 2*
- Käsitsemine seadmel on alati eelistatud. Sel ajal ei ole käsitsemine Home Connect rakenduse kaudu võimalik.
- Võrku ühendatud ooterežiimis vajab seade max 2 W.
- Kui vajate koduvõrguga ühendamiseks seadme MAC-aadressi, leiate selle seadme sisemuses oleva andmesildi kõrvalt. → *Lk 12*

7.1 Home Connect seadistamine

Nõuded

- Seade on ühendatud vooluvõrguga ja sisse lülitatud.
- Teil on nutitelefon või tahvelarvuti, mis on varustatud iOSi või Androidi operatsioonisüsteemi ajakohase versiooniga.
- Nutitelefon ja seade on teie koduvõrgu WLAN-signaali leviulatuses.

1. Laadige alla Home Connect rakendus.

HANKIGE SEE Google Play

Laadi alla App Store'ist

2. Avage Home Connect rakendus ja skaneerige QR-kood.

3. Järgige Home Connect rakenduses esitatud juhiseid.

7.2 Ühenduse lähtestamine

▸ Selleks et salvestatud ühendusi koduvõrguga ja Home Connect lähtestada, hoidke ⏻ ja A ühekorraga sissevajutatuna seni, kuni kustub.

7.3 Tarkvara värskendamine

Tarkvara värskendamise funktsiooniga värskendatakse teie seadme tarkvara, nt optimeerimine, vigade kõrvaldamine, ohutuse seisukohalt olulised värskendused. Eelduseks on, et olete registreeritud Home Connect kasutaja, olete rakenduse installinud oma mobiilsele lõppseadmele ja olete ühendatud Home Connect serveriga.
Kui saadaval on tarkvara värskendus, teavitatakse teid sellest Home Connect rakenduse kaudu, ning te saate värskenduse rakenduse kaudu käivitada. Pärast edukat allalaadimist saate värskenduse Home Connect rakenduse kaudu käivitada, kui olete oma lokaalses võrgus. Pärast edukat installeerimist teavitatakse teid Home Connect rakenduse kaudu.

Märkused

- Allalaadimise ajal saate pliidiplaati edasi kasutada. Olenevalt rakenduse seadistustest võib tarkvara värskenduse allalaadimine toimuda ka automaatselt.
- Turvalisuse seisukohalt vajaliku värskendused soovitame installida võimalikult kiiresti.

7.4 Kaugdiagnostika

Klienditeenindus saab kaugdiagnostika abil ligi pääseda teie seadmele, kui te pöördute vastava sooviga klienditeeninduse poole, teie seade on Home Connect serveriga ühendatud ning kaugdiagnostika on riigis, kus te seadet kasutate, saadaval.

Nõuanne: Lisateabe ning juhiste saamiseks kaugdiagnostika saadavuse kohta teie riigis leiate teie riigi veebilehelt alast Teenindus/Support: www.home-connect.com

7.5 Andmekaitse

Järgige andmekaitse juhiseid.
Teie seadme esmakordsel ühendamisel internetiga ühendatud koduvõrku edastab teie seade Home Connect serverile järgmised andmete kategooriad (esmaregistreerimine):

- Ühene seadme ID (koosneb seadmevõtmetest ning paigaldatud Wi-Fi sidemooduli MAC-aadressist).
- Wi-Fi sidemooduli turvasertifikaat (ühenduse infotehniliseks kaitsmiseks).
- Teie kodumasina aktuaalne tarkvaraversioon ja riistvaraversioon.
- Võimaliku eelnenud tehaseseadistustele lähtestamise olek.

See registreerimine valmistab kasutamiseks ette Home Connect funktsionaalsused ja on vajalik alles sellel ajahetkel, mil te soovite Home Connect funktsionaalsusi esmakordselt kasutada.

Märkus: Arvestage, et Home Connect funktsionaalsused on kasutatavad ainult koos Home Connect rakendusega. Teavet andmekaitse kohta saab avada Home Connect rakenduses.

8 Õhupuhasti pliidiplaadipõhine juhtimine

Seadme saate ühendada sobiva pliidiplaadiga ja sel moel seadme funktsioone pliidiplaadi kaudu.
Kui mõlemad seadmed on Home Connect-toega, on seadmeid kõige lihtsam ühendada Home Connect rakenduses. Selleks ühendage seadmed Home Connect abil ja järgige rakenduses kuvatavaid juhiseid.

Märkused

- Seadme jaoks pakutakse korrapäraselt tarkvaravärskendusi. Kui õhupuhasti on pliidiplaadiga vahetult ühendatud, ei saa mõlemad seadmed tarkvaravärskendusi vastu võtta. Ohutu kasutamise tagamiseks soovitame mõlemad seadmed Home Connect kaudu teineteisega ühendada ja tarkvaravärskendused kohe installeerida. Selleks on vajalik (tasuta) Home Connect-konto.
- Järgige seadme kasutusjuhendis toodud ohutusjuhiseid ja tagage, et neid järgitakse ka siis, kui kasutate seadet pliidiplaadipõhise juhtimisega.
- Alati tuleks eelistada käsitsemist seadme enda kaudu. Sel ajal ei saa õhupuhastit käsitseda pliidiplaadipõhiselt.
- Võrku ühendatud ooterežiimis vajab seade max 2 W.
- Ühendust õhupuhastiga saate luua ainult Home Connect rakenduse kaudu. Teisi ühendusmooduseid enam ei toetata.

9 Puhastamine ja hooldamine

Selleks, et teie seade jääks pikaks ajaks töökorda, puhastage ja hooldage seda hoolikalt.

9.1 Puhastusvahendid

Sobivad puhastusvahendid leiate müügiesindusest või veebipoest.

⚠ **HOIATUS – Elektrilöögi oht!**

Sissetungiv niiskus võib tekitada elektrilöögi.

- ▸ Enne puhastamist tõmmake võrgupistik pistikupesast välja või lülitage elektrikilbis välja kaitsekorgid.
- ▸ Ärge kasutage seadme puhastamiseks aurpuhasteid või survepesureid.

⚠ **HOIATUS – Põletusoht!**

Seade muutub töötades kuumaks.

- ▸ Enne puhastamist laske seadmel jahtuda.

TÄHELEPANU!

Ebasobivad puhastusvahendid võivad kahjustada seadme pindu.

- ▸ Ärge kasutage tugevatoimelisi ega küürivaid puhastusvahendeid.
- ▸ Ärge kasutage suure alkoholisisaldusega puhastusvahendeid.
- ▸ Ärge kasutage kõvasid küürimispatju või küürivaid käsnu.
- ▸ Ärge kasutage kuumpuhastuseks mõeldud eripuhastusvahendeid.
- ▸ Klaasipuhastusvahendeid, klaasist kaabitsat või roostevabase terase puhastamiseks ettenähtud vahendeid kasutage vaid siis, kui neid on kasutusjuhendis vastava osa puhastamiseks soovitatud.
- ▸ Uued puhastuslapid loputage enne kasutamist hoolikalt läbi.

9.2 Seadme puhastamine

Puhastage seadet vastavalt juhistele, et vältida seadme osade või seadme pinna kahjustamist vale puhastamise või ebasobivate puhastusvahendite kasutamise tagajärjel.

⚠ **HOIATUS – Plahvatusoht!**

Tugevalt söövitavad leeliselised või tugevalt happelised puhastusvahendid võivad koosmõjus alumiiniumesemetega tekitada nõudepesumasina pesukambris plahvatusi.

- ▸ Ärge kasutage tugevalt söövitavaid ega suure happesisaldusega puhastusvahendeid. Eelkõige ärge kasutage professionaalseks puhastuseks ette nähtud puhastusvahendeid alumiiniumdetailidel, nt õhupuhastite rasvafiltritel.

⚠ **HOIATUS – Elektrilöögi oht!**
Sissetungiv niiskus võib tekitada elektrilöögi.
- Enne puhastamist tõmmake võrgupistik pistikupesast välja või lülitage elektrikilbis välja kaitsekorgid.
- Ärge kasutage seadme puhastamiseks aurpuhasteid või survepesureid.

⚠ **HOIATUS – Põletusoht!**
Seade muutub töötades kuumaks.
- Enne puhastamist laske seadmel jahtuda.

⚠ **HOIATUS – Vigastusoht!**
Seadme sisedetailid võivad olla teravate servadega.
- Puhastage seadme sisemust ettevaatlikult.

1. Järgige puhastusvahendite kohta esitatud teavet.
→ *"Puhastusvahendid", Lk 9*
2. Olenevalt pinnast puhastage järgmiselt:
   - Roostevabast terasest pinda puhastage käsna ja kuuma nõudepesuvahendilahusega lihvi suunas.
   - Värvitud pindu puhastage käsna ja kuuma nõudepesuvahendilahusega.
   - Alumiiniumpindu puhastage klaasipesuvahendi ja pehme lapiga.
   - Plastpindu puhastage klaasipesuvahendi ja pehme lapiga.
   - Klaaspindu puhastage klaasipesuvahendi ja pehme lapiga.
3. Kuivatage pehme lapiga.
4. Roostevabast terasest pindade puhul kandke roostevaba terase puhastusvahend pehme lapiga õhukese kihina pinnale.
   Roostevabast terasest pindade puhastamiseks sobivad vahendid leiate müügiesindusest või veebipoest.

9.3 Juhtelementide puhastamine

⚠ **HOIATUS – Elektrilöögi oht!**
Sisse tungiv niiskus võib tekitada elektrilöögi.
- Ärge kasutage märgi lappe.

1. Järgige puhastusvahendite kohta esitatud teavet.
→ *"Puhastusvahendid", Lk 9*
2. Puhastage niiske käsna ja kuuma nõudepesuvahendilahusega.
3. Kuivatage pehme lapiga.

9.4 Rasvafiltrite mahavõtmine

⚠ **HOIATUS – Vigastusoht!**
Hingede avamisel ja sulgemisel võite ennast vigastada.
- Ärge puudutage hingede liikuvaid osi.

Filtrikate võib võnkuda.
- Avage filtrikate aeglaselt.
- Hoidke filtrikatet pärast avamist kinni seni, kuni see enam ei võngu.
- Sulgege filtrikate aeglaselt.

Seadme peale asetatud esemed võivad alla kukkuda.
- Enne seadme avamist eemaldage tugipinnale asetatud esemed.

1. Võtke filtkattel keskelt kinni ja avage see täielikult.
2. **TÄHELEPANU!**
   Allakukkuvad rasvafiltrid võivad all olevat pliidiplaati kahjustada.
   - Toetage rasvafiltrit ühe käega alt.

   Avage rasvafiltri sulgur ja keerake rasvafilter välja.

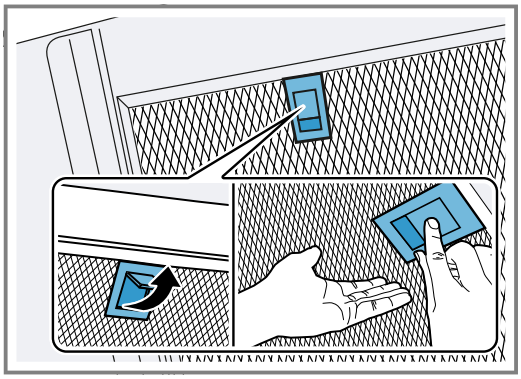

3. Võtke rasvafiltrid hoidikutest välja.
   Rasva mahatilkumise vältimiseks hoidke rasvafiltrit rõhtsalt.

9.5 Rasvafiltrite paigaldamine

1. **TÄHELEPANU!**
   Allakukkuvad rasvafiltrid võivad all olevat pliidiplaati kahjustada.
   - Toetage rasvafiltrit ühe käega alt.

   Märkus: Jälgige rasvafiltrite korrektset asendit.

   Paigaldage rasvafilter.
2. Laske rasvafiltri sulguril lukustuda.

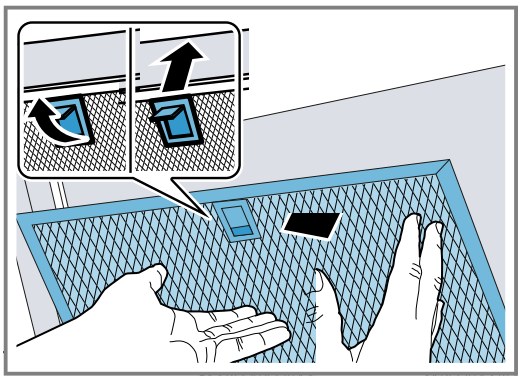

3. Kui rasvafilter on paigaldatud valesti, suruge sulgurit ettevaatlikult ette, eemaldage rasvafilter ja asetage kohale korrektselt.

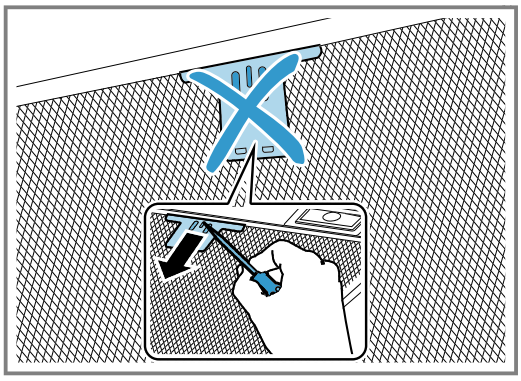

9.6 Rasvafiltrite pesemine nõudepesumasinas

Rasvafiltrid filtreerivad köögiaurudest välja rasva. Selleks et lõhnade eemaldamine ja rasva filtreerimine oleks tõhus, tuleb rasvafiltrit regulaarselt puhastada. Soovitame rasvafiltreid puhastada iga 2 kuu tagant.

⚠ **HOIATUS – Tuleoht!**
Filtritesse kogunenud rasvajäägid võivad süttida.
- Puhastage rasvafiltreid regulaarselt.

TÄHELEPANU!
Kokkusurumine võib rasvafiltreid kahjustada.
- Ärge suruge rasvafiltreid kokku.

Märkus: Nõudepesumasinas pesemise korral võib rasvafiltrite värv veidi muutuda. Värvimuutused ei mõjuta metallist rasvafiltrite funktsiooni.

Nõue: Rasvafiltrid on eemaldatud.
→ *"Rasvafiltrite mahavõtmine", Lk 10*

1. Järgige puhastusvahendite kohta esitatud teavet.
   → *"Puhastusvahendid", Lk 9*
2. Asetage rasvafiltrid nõudepesumasinasse.
   Ärge peske tugevasti määrdunud metallist rasvafiltreid koos nõudega.
   Tugevalt kinnikleepunud mustuse eemaldamiseks võite kasutada spetsiaalset rasvalahustit. Sobivad rasva lahustavad vahendid leiate müügiesindusest või veebipoest.
3. Käivitage nõudepesumasin.
   Valige temperatuur kuni 70°C.
4. Laske rasvafiltritel kuivaks tilkuda.

9.7 Rasvafiltrite puhastamine käsitsi

Rasvafiltrid filtreerivad köögiaurudest välja rasva. Selleks et lõhnade eemaldamine ja rasva filtreerimine oleks tõhus, tuleb rasvafiltrit regulaarselt puhastada. Soovitame rasvafiltreid puhastada iga 2 kuu tagant.

⚠ **HOIATUS – Tuleoht!**
Filtritesse kogunenud rasvajäägid võivad süttida.
- Puhastage rasvafiltreid regulaarselt.

Nõue: Rasvafiltrid on eemaldatud.
→ *"Rasvafiltrite mahavõtmine", Lk 10*

1. Järgige puhastusvahendite kohta esitatud teavet.
   → *"Puhastusvahendid", Lk 9*
2. Leotage rasvafiltreid kuumas nõudepesuvahendilahuses.
   Tugevalt kinnikleepunud mustuse eemaldamiseks võite kasutada spetsiaalset rasvalahustit. Sobivad rasva lahustavad vahendid leiate müügiesindusest või veebipoest.
3. Puhastage rasvafiltrid harjaga.
4. Loputage rasvafiltreid korralikult.
5. Laske rasvafiltritel kuivaks tilkuda.

10 Tõrgete kõrvaldamine

Väiksemaid tõrkeid oma seadmel saate ise kõrvaldada. Enne hooldekeskusesse pöördumist tutvuge tõrgete kõrvaldamise juhistega. Nii väldite asjatuid kulusid.

⚠ **HOIATUS – Vigastusoht!**
Asjatundmatult tehtud remondid on ohtlikud.
- Seadet tohivad parandada ainult koolitatud spetsialistid.
- Kui seade on defektne, kutsuge klienditeenindus.

⚠ **HOIATUS – Elektrilöögi oht!**
Asjatundmatult tehtud remondid on ohtlikud.
- Seadet tohivad remontida ainult selleks koolitatud spetsialistid.
- Seadme remontimiseks tohib kasutada ainult originaalvaruosi.
- Kui selle seadme võrgujuhe saab kahjustada, tuleb see koolitatud spetsialistil asendada.

10.1 Talitlushäired

Rike	Põhjus ja tõrkeotsing
Seade ei tööta.	Võrgujuhtme pistik ei ole ühendatud pistikupessa. ▸ Ühendage seade vooluvõrku.
	Elektrikilbi kaitse on rakendunud. ▸ Kontrollige elektrikilbis kaitset.
	Vooluvarustus on katkenud. ▸ Kontrollige kas toavalgustus või teised seadmed ruumis töötavad.
LED-valgustus ei tööta.	Võimalikud on erinevad põhjused. ▸ Defektseid LED-lampe tohib välja vahetada ainult tootja, volitatud hooldekeskus või asjaomase kvalifikatsiooniga spetsialist (elektripaigaldaja). ▸ Võtke ühendust klienditeenindusega. → *"Klienditeenindus", Lk 12*
Nuppude valgustus ei toimi.	Juhtmoodul on defektne. ▸ Võtke ühendust klienditeenindusega. → *"Klienditeenindus", Lk 12*

Rike	Põhjus ja tõrkeotsing
Home Connect ei tööta nõuetekohaselt.	Võimalikud on erinevad põhjused. ▸ Liikuge www.home-connect.com peale.
Õhupuhasti pliidiplaadipõhine juhtimine ei toimi nõuetekohaselt.	Vajalikuks võib osutuda seadistuste muutmine. ▸ Lugege pliidiplaadi kasutusjuhendit. ▸ Liikuge www.home-connect.com peale.

11 Jäätmekäitlus

11.1 Kasutatud seadme jäätmekäitlus

Keskkonnasäästliku jäätmekäitlusega saab väärtuslikke tooraineid taaskasutada.

1. Tõmmake võrgujuhtme võrgupistik välja.
2. Lõigake võrgujuhe läbi.
3. Suunake seade keskkonnasäästlikku jäätmekäitlusse.
   Teavet nõuetekohaste jäätmekäitlusviiside kohta saate oma müügiesindajalt ning oma valla- või linnavalitsusest.

Käesolev seade on märgistatud vastavalt direktiivile 2012/19/EL elektri-ja elektroonikaseadmete jäätmete kohta.
Direktiiv sätestab elektri- ja elektroonikaseadmete jäätmete tagastamise ja ringlussevõtu raamtingimused Euroopa Liidus.

12 Klienditeenindus

Talitluse seisukohalt olulisi ökodisaini määrusele vastavaid originaalvaruosi saate tellida meie hooldekeskusest vähemalt 10 aasta jooksul alates seadme turulelaskmisest Euroopa Majanduspiirkonnas.

Märkus: Klienditeeninduse kasutamine on tootja garantiitingimuste raames tasuta.

Üksikasjalikku teavet garantiiaja ja -tingimuste kohta oma riigis saate meie hooldekeskusest, oma müügiesindajalt või meie veebilehelt.
Kui võtate ühendust klienditeenindusega, vajate oma seadme tootenumbrit (E-Nr) ja tootmisnumbrit (FD).
Klienditeeninduse kontaktandmed leiate lisatud klienditeeninduste loendist või meie veebilehelt.

12.1 Tootenumber (E-Nr) ja tootmisnumber (FD-nr)

Tootenumbri (E-Nr) ja tootmisnumbri (FD) leiate seadme tüübisildilt.
Andmesilt asub olenevalt mudelist:

- seadme siseruumis (selleks eemaldage rasvafiltrid).
- seadme ülaküljel.

Oma seadme andmete ja klienditeeninduse telefoninumbri kiireks leidmiseks võiksite need andmed üles märkida.

13 Tarvikud

Tarvikuid saate osta müügiesindustest või veebipoest. Kasutage ainult originaaltarvikuid, kuna vaid need on seadmega täpselt kohandatud.
Tarvikud on seadmepõhised. Ostu sooritades tehke alati teatavaks oma seadme täpne tähistus (E-nr).
→ *Lk 12*
Oma seadme jaoks sobivad tarvikud leiate meie kataloogist, veebipoest või müügiesindusest.
www.neff-international.com

Lisatarvikud	Tellimisnumber
Standardne õhuringluskomplekt (lapik kubu)	Z51AFU0X0
Standardne õhuringluskomplekt, lõõrita (lapik kubu)	Z51AFT0X0
Standardne lõhnafilter (asendus, lapik kubu)	Z51AFA0X0

Lisatarvikud	Tellimisnumber
Standardne õhuringluskomplekt (kalde all kubu)	Z51AIU0X0
Standardne õhuringluskomplekt (kalde all kubu)	Z51AIT0X0
Standardne lõhnafilter (asendus, kalde all kubu)	Z51AIA0X0
Long Life õhuringluskomplekt (lapik kubu)	Z51AFS0X0
Long Life õhuringluskomplekt (kalde all kubu)	Z51AIS0X0
Long Life õhuringluskomplekt (lapik kubu)	Z51AFR0X0
Long Life õhuringluskomplekt, lõõrita (kalde all kubu)	Z51AIR0X0

Lisatarvikud	Tellimisnumber
Lõhnafilter Long Life (tagavara)	Z50XXP0X0
Clean Air Plus õhuringluskomplekt (lapik kubu)	Z51AFI1X6
Clean Air Plus õhuringluskomplekt, lõõrita (lapik kubu)	Z51AFV1X6
Clean Air Plus õhuringluskomplekt (kalde all kubu)	Z51AII1X6

Lisatarvikud	Tellimisnumber
Clean Air Plus õhuringluskomplekt, lõõrita (kalde all kubu)	Z51AIV1X6
Clean Air Plus õhuringluskomplekt, väline	Z51AXC1N6
Clean Air Plus lõhnafilter (tagavara)	Z51AIB1X6
Clean Air Plus lõhnafilter (tagavara, lapik kubu)	Z51AFB1X6
Clean Air Plus lõhnafilter (tagavara, kalde all kubu)	Z53XXB1X6

14 Vastavusdeklaratsioon

Käesolevaba avaldab BSH Hausgeräte GmbH, et seade, millel on Home Connect funktsioon, on kooskõlas direktiivi 2014/53/EU põhinõuete ja muude asjakohaste sätetega.
Põhjaliku RED vastavusdeklaratsiooni leiate veebisaidilt www.neff-international.com oma seadme tootelehelt täiendavate dokumentide alt.

2,4-GHz-riba (2400–2483,5 MHz): max 100 mW
5-GHz-riba (5150–5350 MHz + 5470–5725 MHz): max. 100 mW

CE

	BE	BG	CZ	DK	DE	EE	IE	EL	ES
	FR	HR	IT	CY	LI	LV	LT	LU	HU
	MT	NL	AT	PL	PT	RO	SI	SK	FI
	SE	NO	CH	TR	IS	UK (NI)			
5 GHz WLAN (Wi-Fi): kasutamiseks ainult siseruumides.									

AL	BA	MD	ME	MK	RS	UK	UA
5 GHz WLAN (Wi-Fi): kasutamiseks ainult siseruumides.							

15 Paigaldusjuhend

Seadme paigaldamisel juhinduge sellest infost.

15.1 Tarnekomplekt

Kontrollige pärast lahtipakkimist kõiki osi transpordikahjustuste ja tarne komplektsuse suhtes.

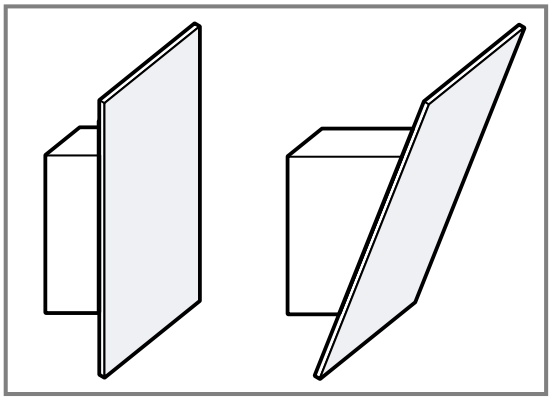

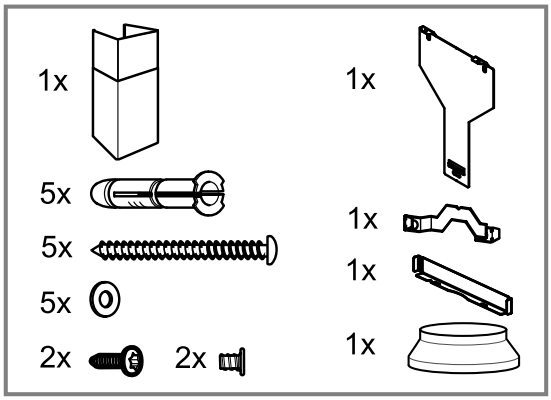

15.2 Ette nähtud vahekaugused

Pidage kinni ohutuse tagamiseks ettenähtud vahekaugustest.

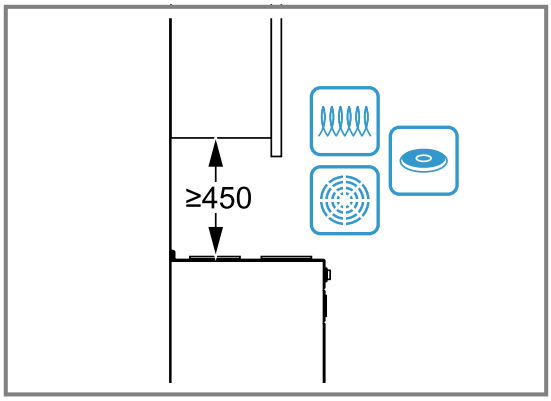

15.3 Seadme mõõtmed

Siit leiate seadme mõõtmed.

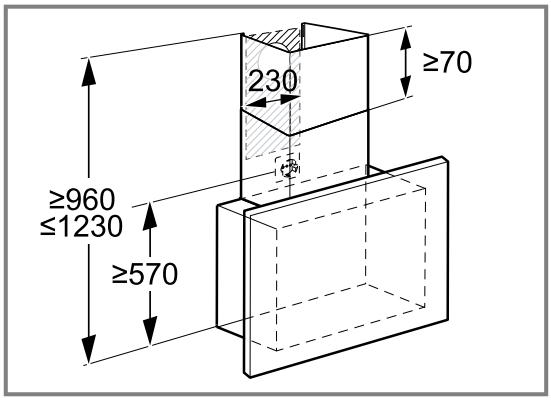

15.4 Paigaldussoovitus

Soovitame kinnitada seade nii, et klaassirmi alumine serv on kõrval asuva ülakapi ülaservaga ühel joonel.

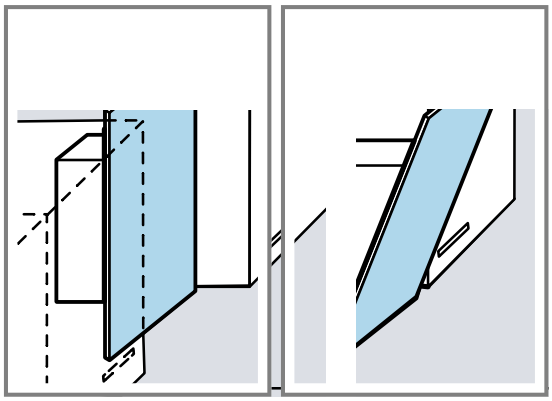

Ette nähtud vahekaugused → *Lk 14*

⚠ 15.5 Ohutu paigaldamine

Seadme paigaldamisel järgige alltoodud ohutusjuhiseid.

⚠ HOIATUS – Mürgistusoht!

Ruumi tagasi tungivad põlemisgaasid tekitavad mürgistusohu. Ruumi õhust sõltuvad küttekolded (nt gaasi-, õli-, puu- või söeküttel töötavad kütteseadmed, läbivoolukuumutid, kuuma vee seadmed) saavad põlemiseks vajalikku õhku ruumist, kus küttekolle asub, ja suunavad heitgaasid läbi väljalaskesüsteemi (nt lõõri) ruumist välja. Kombinatsioonis sisselülitatud õhupuhastiga tõmmatakse köögist ja kõrvalruumidest õhku välja. Kui piisaval hulgal värsket õhku juurde ei tule, tekib alarõhk. Lõõrist või väljatõmbekanalist tulevad mürgised gaasid imetakse tagasi eluruumidesse.

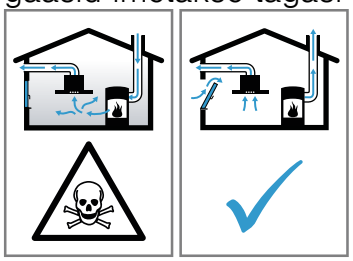

- Kui seade töötab äratõmberežimil ja samal ajal kasutatakse korstnaga küttekollet, tuleb hoolitseda selle eest, et ruumis oleks piisavalt värsket õhku.
- Ohutu kasutamine on võimalik vaid juhul, kui ruumis, kus asub küttekolle, ei tõuse alarõhk üle 4 Pa (0,04 mbar). See on võimalik siis, kui ruumi tuleb põlemiseks vajalikku õhku juurde uste, akende, seina ventilatsiooniavade või muude tehniliste lahenduste kaudu. Ventilatsiooniava iseene-

sest ei taga veel piirväärtusest kinnipidamist.
- Küsige igal juhul nõu tuleohutusspetsialistilt, kes oskab hinnata maja ventilatsioonisüsteemi tervikuna ja soovitab teile sobivat lahendust ventilatsiooniks.
- Kui seadet kasutatakse üksnes õhuringlusrežiimil, ei ole kasutamisel mingeid piiranguid.

Ruumi tagasi tungivad põlemisgaasid tekitavad mürgistusohu.
- Kui õhupuhasti paigaldatakse koos ruumiõhust sõltuva küttekoldega, peab õhupuhasti elektriühendusel olema sobiv kaitselüliti.

Ruumi tagasi tungivad põlemisgaasid tekitavad mürgistusohu.
- Ärge juhtige heitõhku töös olevasse suitsu- või gaasilõõri.
- Ärge juhtige heitõhku lõõri, mis on ette nähtud tulekolletega ruumide õhutamiseks.
- Heitõhu suunamiseks suitsu- või heitgaasilõõri, mis ei ole töös, on vaja pädeva tuleohutusspetsialisti luba.

⚠ HOIATUS – Lämbumisoht!

Lapsed võivad pakkematerjalid üle pea tõmmata või end sinna sisse kerida ja lämbuda.
- Hoidke pakkematerjalid lastest eemal.
- Ärge laske lastel pakkematerjaliga mängida.

⚠ HOIATUS – Tuleoht!

Rasvafiltrisse kogunenud rasvajäägid võivad süttida.
- Kuumuse kogunemise vältimiseks tuleb kinni pidada toodud vahekaugustest.
- Juhinduge pliitide kohta esitatud teabest. Kui pliidiplaadi paigaldusjuhistes on ette nähtud teistsugune vahemaa, siis lähtuge sellest. Kui gaasi- ja elektrilisi keeduvälju kasutatakse koos, kehtib suurim etteantud vahemaa.
- Seadet tohib paigaldada ainult ühe küljega otse vastu ülakappi või seina. Kaugus seinast või ülakapist peab olema vähemalt 50 mm.

Rasvafiltrisse kogunenud rasvajäägid võivad süttida.
- Seadme läheduses ei tohi töötada lahtise leegiga (nt flambeerida).
- Tahke kütusega (nt puit või süsi) köetava tulekolde kohale tohib seadet paigaldada vaid siis, kui on olemas kinnine ja mitteeemaldatav kate. Tekkida ei tohi sädemete lendumist.

⚠ HOIATUS – Vigastusoht!

Seadme sisedetailid võivad olla teravate servadega.
- Kandke kaitsekindaid.

Seade, mis ei ole nõuetekohaselt kinnitatud, võib alla kukkuda.
- Kõik kinnitusdetailid peavad olema kindlalt ja ohutult paigaldatud.

Klaasikildudest tingitud vigastuste oht
- Kaitske filtrikatet löökide eest.
- Ärge laske filtrikattel maha kukkuda.
- Paigaldamisel kandke kaitseprille.

Seade on raske.
- Seadet ei tohi paigaldada otse kipsplaatidesse ja teistesse kergmaterjalidesse.
- Nõuetekohaseks paigaldamiseks tuleb kasutada piisavalt stabiilset materjali, mis sobib ehitustehniliste tingimuste ja seadme kaaluga.

Elektriliste või mehaaniliste muudatuste tegemine on ohtlik ja võib kaasa tuua häireid seadme töös.
- Ärge tehke elektrilisi ega mehaanilisi muudatusi.

⚠ HOIATUS – Tuleoht!

Seadmete ebasobivad kombinatsioonid võivad tekitada kahjustusi.
- Ärge kasutage seadet kombinatsioonis gaasipliidiplaatidega.

⚠ HOIATUS – Vigastusoht!

Filtrikate võib võnkuda.
- Avage filtrikate aeglaselt.
- Hoidke filtrikatet pärast avamist kinni seni, kuni see enam ei võngu.
- Sulgege filtrikate aeglaselt.

Hingede avamisel ja sulgemisel võite ennast vigastada.
- Ärge puudutage hingede liikuvaid osi.

⚠ HOIATUS – Elektrilöögi oht!

Seadme sisemuses olevad teravad osad võivad ühenduskaablit vigastada.

- ▸ Veenduge, et ühendusjuhe ei ole keerdus ega millegi vahele kinni kiilunud.

Kahjustatud seade või kahjustatud võrgujuhe on ohtlikud.

- ▸ Ärge mitte kunagi käitage kahjustatud seadet.
- ▸ Ärge mitte kunagi tõmmake seadme vooluvõrgust eraldamiseks võrgujuhtmest. Tõmmake alati võrgujuhtme võrgupistikust.
- ▸ Kui seade või võrgupistik on kahjustatud, tõmmake kohe võrgujuhtme võrgupistik välja või lülitage elektrikilbis kaitse välja.
- ▸ Võtke ühendust hooldekeskusega. → *Lk 12*

Asjatundmatult tehtud remondid on ohtlikud.

- ▸ Seadet tohivad remontida ainult selleks koolitatud spetsialistid.
- ▸ Seadme remontimiseks tohib kasutada ainult originaalvaruosi.
- ▸ Kui selle seadme võrgujuhe saab kahjustada, tuleb see koolitatud spetsialistil asendada.

Asjatundmatud paigaldused on ohtlikud.

- ▸ Ühendage seade vooluvõrku ja käitage seda ainult vastavalt andmesildil olevatele andmetele.
- ▸ Ühendage seade vahelduvvooluvõrku ainult nõuetekohaselt paigaldatud maandusega varustatud pistikupessa.
- ▸ Maja elektripaigaldise maandussüsteem peab olema eeskirjadekohaselt paigaldatud.
- ▸ Ärge mitte kunagi toitke seadet välise lülitusseadise, nt programmkella või kaugjuhtimisseadme kaudu.
- ▸ Kui seade on paigaldatud, peab võrgujuhtme võrgupistik olema vabalt ligipääsetav. Kui vaba juurdepääs ei ole võimalik, tuleb vastavalt ülepingekategooriale III ja kehtivatele eeskirjadele elektripaigaldises paigaldada kõikide pooluste lahutusseade.
- ▸ Jälgige seadme paigaldamisel, et võrgujuhet ei kiiluta kinni ega kahjustata.

15.6 Juhised vooluvõrku ühendamiseks

Seadme ohutuks ühendamiseks vooluvõrku järgige alltoodud ohutusjuhiseid.

⚠ HOIATUS – Elektrilöögi oht!

Seadet peab olema igal ajal võimalik vooluvõrgust lahti ühendada. Seade on valmis vooluvõrku ühendamiseks ja seda tohib ühendada ainult nõuetekohaselt paigaldatud kaitsekontaktiga varustatud pistikupessa.

- ▸ Ühendusjuhtme pistikule peab pärast seadme paigaldamist olema vaba ligipääs.
- ▸ Kui see ei ole nii, tuleb elektriinstallatsioonis paigaldada kõikide pooluste lahutusseade vastavalt ülepingekategooriale III ja kehtivatele eeskirjadele.
- ▸ Elektriinstallatsioonitöid tohib teha ainult elektriala spetsialist. Seadmega seotud vooluringi soovitame paigaldada rikkevoolukaitselüliti (FI-lüliti).

Seadme sisemuses olevad teravad osad võivad ühenduskaablit vigastada.

- ▸ Veenduge, et ühendusjuhe ei ole keerdus ega millegi vahele kinni kiilunud.

- ■ Ühendusandmed leiate seadme sisemuses olevalt andmesildilt. → *Lk 12*
- ■ Ühenduskaabel on ca 1,30 m pikkune.
- ■ See seade on kooskõlas EÜ raadiohäireid käsitlevate eeskirjadega.
- ■ Seade vastab kaitseastmele 1 ja seadme ühendamisel tuleb kasutada kaitsejuhet.
- ■ Paigaldamise ajal ei tohi seade olla elektrivõrku ühendatud.
- ■ Veenduge, et paigaldamisel tagatakse puutekaitse.

15.7 Märkused paigaldamise kohta

- ■ Seade paigaldatakse köögiseinale.
- ■ Seade ei sobi kasutamiseks kombinatsioonis gaasipliidiplaadiga.
- ■ Täiendavate lisatarvikute paigaldamisel juhinduge asjaomasest paigaldusjuhendist.
- ■ Seadet tohib paigaldada ainult ühe küljega otse vastu ülakappi või seina. Kaugus seinast või ülakapist peab olema vähemalt 50 mm.
- ■ Õhupuhasti laius peab vastama vähemalt keeduvälja laiusele.
- ■ Keetmisel tekkiva auru kinnipüüdmiseks paigaldage seade pliidiplaadi kohale tsentreeritult.

Äratõmberežiim

- ■ Kui õhupuhastit kasutatakse äratõmberežiimis, peab olema paigaldatud lõõrikate.

Õhuringlusrežiim

- ■ Kui kasutate seadet õhuringlusrežiimis, siis tuleb paigaldada eritarvik. Juhinduge asjaomasest paigaldusjuhendist.
- ■ Õhuringlusrežiimi korral ei ole lõõrikatte paigaldamine kohustuslik.

15.8 Üldised juhised

Paigaldamisel järgige üldiseid juhiseid.

- ■ Paigaldamisel tuleb järgida aktuaalselt kehtivaid ehituseeskirju ja kohalike elektri ning gaasiga varustajate eeskirju.
- ■ Jääkõhu ärajuhtimisel tuleb järgida asutuste eeskirju ja õigusaktide sätteid, nt ehitusmääruses sätestatud nõudeid.

- Valige kergesti ligipääsetav paigalduskoht, et seadmele oleks vajaduse korral võimalik hõlpsalt juurde pääseda.
- Seadme pind on tundlik. Paigaldamisel vältige kahjustusi.

15.9 Paigaldamine

Seina kontrollimine

1. Kontrollige, kas sein on ühetasane ja piisavalt stabiilne.
   Seadme maksimaalne kaal on 40 kg.
2. Puurige ette kruvi pikkusele vastavad augud.
3. Kasutage tarnekomplekti kuuluvaid kruve ja tüübleid.
   Kaasas olevad kruvid ja tüüblid sobivad massiivsele müüritisele. Muu konstruktsiooni puhul kasutage sobivaid kinnitusmaterjale, nt kipsi, poorbetooni, müüritelliseid.
4. Seadme nõuetekohaseks paigaldamiseks kasutage piisavalt stabiilset kinnitusmaterjali, mis sobib ehitustehniliste tingimuste ja seadme kaaluga.
5. Kontrollige, et väljalõike tegemise piirkonnas ei ole teiste seadmete juhtmeid.

Seina ettevalmistamine

1. Järgige paigaldusolukorra kohta antud juhiseid.
   → *Lk 16*
2. Veenduge, et puuritavas piirkonnas ei leidu elektrijuhtmeid, gaasi- ega veetorusid.
3. Katke pliidiplaat kinni, et vältida kahjustusi.
4. Määrake kindlaks õhupuhasti asukoht ja märkige seadme alumise serva joon seinale.
   - Keskpunkti kindlaksmääramisel lähtuge pliidiplaadist.
   - Järgige ette nähtud vahekaugusi. → *Lk 14*

   Soovitame kinnitada õhupuhasti nii, et klaassirmi alumine serv on kõrval asuva ülakapi ülaservaga ühel joonel.
5. Asetage eelnevalt mahamärgitud joonele šabloon ja fikseerige see.
6. Märkige kruvide asukohad.
7. Lõõrikatte kasutamise korral tuleb šabloon ettenähtud lõikejoonel lahti lõigata.
8. Puurige kinnituste tarvis augud läbimõõduga Ø8 mm ja sügavusega 80 mm.
9. Eemaldage šabloon.
10. Paigaldage tüüblid seinaga ühetasa.

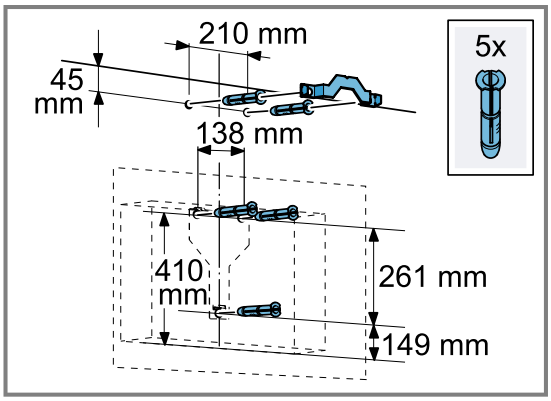

Variant A: Lapik kubu lõõrikattega

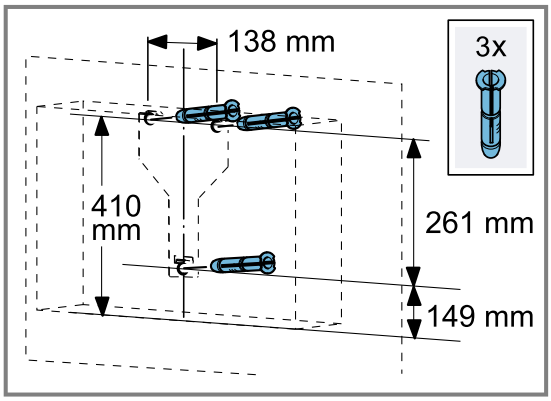

Variant A: Lapik kubu ilma lõõrikatteta

Seadme kinnituskonsooli paigaldamine

1. Kruvige õhupuhasti kinnituskonsool käsitsi külge.
2. Kontrollige kinnituskonsooli asendit vesiloodi abil ja keerake tugevasti kinni.

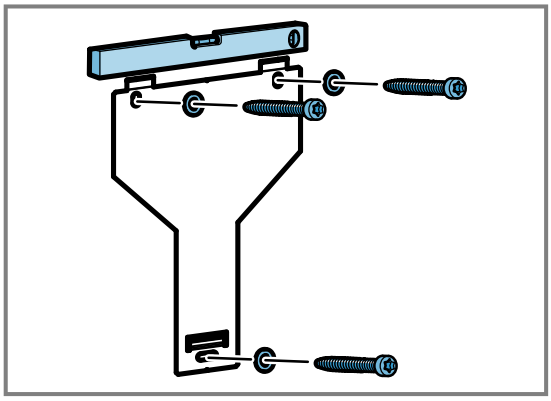

Seadme paigaldamine

1. Tagaküljel olev kaitsekile tõmmake maha.
   - Pärast paigaldamist eemaldage kaitsekile täielikult.
2. Asetage seade kinnituskonsooli nii, et see fikseerub kindlalt kohale.
3. Seadme väljarihtimiseks lükake seda vajaduse korral paremale või vasakule.
4. Pingutage kinnituskruvid kinni.

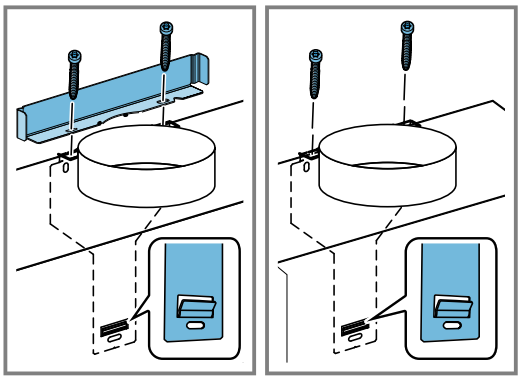

Lõõrikatte paigaldamise korral paigaldage nurgik ja hoidke seda kruvide kinnipingutamisel kinni.

Torud

Äratõmberežiim

- Kui õhupuhastit kasutatakse äratõmberežiimis, peab olema paigaldatud lõõrikate.

Õhuringlusrežiim
- Kui kasutate seadet õhuringlusrežiimis, siis tuleb paigaldada eritarvik. Juhinduge asjaomasest paigaldusjuhendist.
- Õhuringlusrežiimi korral ei ole lõõrikatte paigaldamine kohustuslik.

Märkus: Alumiiniumtoru kasutamise korral tuleb ühenduskoht eelnevalt tasandada.

Soovitame heitõhu jaoks kasutada toru läbimõõduga Ø 150 mm.

Lõõrikatte paigaldamine

⚠ **HOIATUS – Vigastusoht!**
Seadme sisedetailid võivad olla teravate servadega.
- Kandke kaitsekindaid.

⚠ **HOIATUS – Elektrilöögi oht!**
Seadme sisemuses olevad teravad osad võivad ühenduskaablit vigastada.
- Veenduge, et ühendusjuhe ei ole keerdus ega millegi vahele kinni kiilunud.

1. Kruvige lõõrikatte kinnitusnurgik seina külge.
2. Lõõrikatte mahavõtmiseks eemaldage teip või võtke lõõrikate kaitsepakendist välja.
3. Tõmmake mõlema lõõrikatte küljest maha kaitsekiled.
4. **Märkus:** Lõõrikatte pilud on suunatud alla.

   Kinnitage ülemine lõõrikate 2 kruviga küljelt kinnitusnurgiku külge.

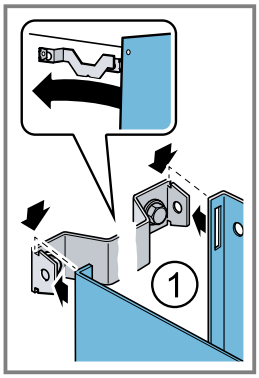

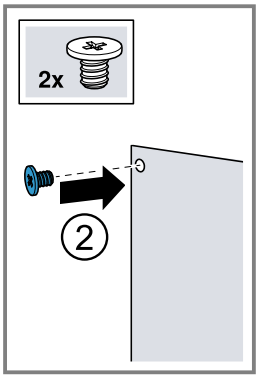

5. **Märkus:** Kriimustuste vältimiseks pange välimise lõõrikatte servade peale kaitseks pehmed rätikud.

   Asetage alumine lõõrikate seadme peale ja tõmmake seda kergelt.①
6. Tõmmake alumine lõõrikate ülemise lõõrikatte peale.②

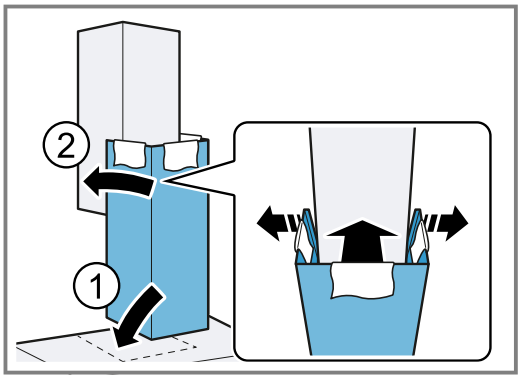

7. Kinnitage alumine lõõrikate alumise kinnitusnurgiku külge.

   Veenduge, et ühendusjuhe ei kiilu kinni.
8. Eemaldage rätikud ettevaatlikult.

Turinys

NAUDOTOJO VADOVAS

1 Sauga ... 19
2 Materialinės žalos vengimas ... 21
3 Aplinkosauga ir taupymas ... 22
4 Darbo režimai ... 22
5 Susipažinimas ... 23
6 Svarbiausia informacija apie valdymą ... 23
7 Home Connect ... 25
8 Gartraukio valdymas per kaitlentę ... 26
9 Valymas ir priežiūra ... 26
10 Sutrikimų šalinimas ... 28
11 Utilizavimas ... 29
12 Klientų aptarnavimo tarnyba ... 29
13 Priedai ... 29
14 Atitikties deklaracija ... 30

15 MONTAVIMO INSTRUKCIJA ... 30
15.5 Saugus montavimas ... 32

⚠ 1 Sauga

Atkreipkite dėmesį į toliau pateiktus saugos nurodymus.

1.1 Bendrosios nuorodos

- Atidžiai perskaitykite šią instrukciją.
- Išsaugokite instrukciją bei informaciją apie produktą. Jų gali prireikti vėliau, be to, galėsite ją perduoti naujam prietaiso šeimininkui.
- Jei transportuojant prietaisas buvo pažeistas, nejunkite jo prie elektros tinklo.

1.2 Naudojimas pagal paskirtį

Šis prietaisas skirtas tik įmontuoti. Laikykitės specialios montavimo instrukcijos.
Saugus prietaiso naudojimas garantuojamas tik tuomet, jei prietaisas sumontuotas tinkamai, laikantis montavimo instrukcijos. Už nepriekaištingą veikimą įrengimo vietoje atsako montuotojas.

Naudokite prietaisą tik:
- rinkti garus,
- privačiame namų ūkyje ir uždarose namų aplinkos patalpose,
- iki 2000 m aukščio virš jūros lygio;

Niekada nenaudokite prietaiso:
- kartu su dujine kaitlente.
- kartu su išoriniu jungikliu su laikrodžio mechanizmu.

1.3 Naudotojų rato apribojimas

8 metų ir vyresni vaikai ar asmenys, kurie dėl nepakankamų fizinių, jutiminių ar protinių gebėjimų arba nepakankamos patirties ar nežinojimo negali saugiai valdyti prietaiso gali juo naudotis tik prižiūrimi kito asmens arba jeigu jie yra supažindinti su saugiu prietaiso naudojimu bei suprantą iš to kylančius pavojus.
Vaikams draudžiama žaisti su prietaisu.
Valymo ir naudotojo atliekamų techninės priežiūros darbų vaikai negali atlikti, nebent jiems jau sukako 15 metų ir jie bus prižiūrimi.
Jaunesni nei 8 metų vaikų neturėtų būti arti prietaiso ir jungimo laido.

1.4 Saugus naudojimas

⚠ ĮSPĖJIMAS – Gaisro pavojus!

Tinkamai nesuderinus prietaisai gali būti pažeisti.
- ▸ Nenaudokite prietaiso kartu su dujinėmis kaitlentėmis.

⚠ ĮSPĖJIMAS – Pavojus uždusti!

Vaikai gali užsimauti pakuotės medžiagas ant galvos arba į jas įsivynuoti ir uždusti.
- ▸ Saugokite pakuotės medžiagas nuo vaikų.
- ▸ Neleiskite vaikams žaisti su pakuotės medžiagomis.

Vaikai gali įkvėpti arba praryti smulkias detales ir taip uždusti.
- ▸ Saugokite smulkias detales nuo vaikų.
- ▸ Neleiskite vaikams žaisti su smulkiomis detalėmis.

⚠ ĮSPĖJIMAS – Apsinuodijimo pavojus!

Kyla pavojus apsinuodyti atgal į patalpą įsiurbiamomis degimo dujomis. Patalpos oru maitinami prietaisai (pvz., dujiniai, tepaliniai šildytuvai, malkomis arba anglimis kūrenamos krosnys, momentiniai ir įprasti vandens šildytuvai) degimo orą ima iš patalpos, kurioje yra pastatyti, o panaudotas dujas pašalina į išorę per dujų šalinimo įrenginius (pvz., kaminą). Kai įjungiamas garų rinktuvas, iš virtuvės ir greta esančių patalpų siurbiamas oras. Esant nepakankamam oro tiekimui, susiformuoja neigiamas slėgis. Nuodingos dujos iš kamino arba ventiliacijos šachtos siurbiamos atgal į gyvenamąsias patalpas.

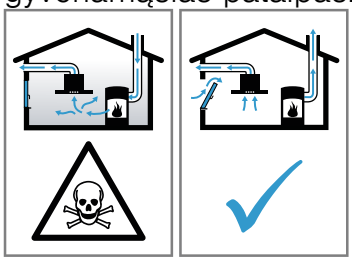

- Kai prietaise įjungtas oro ištraukimo režimas ir kartu naudojama ugniavietė, kuriai reikia patalpos oro, pasirūpinkite, kad visada būtų tiekiama pakankamai oro.
- Pavojaus nėra tik tuomet, jei neigiamas slėgis patalpoje, kurioje yra židinys, neviršija 4 Pa (0,04 mbar). Tai įmanoma, jei degimui reikalingas oras gali papildomai patekti per atviras angas, pvz., duris, langus, oro tiekimo ir šalinimo movą ar kitas technines priemones. Vien oro tiekimo ir šalinimo mova neužtikrina, kad bus laikomasi ribinės vertės.
- Bet kokiu atveju rekomenduojame pasitarti su atsakingu kaminkrėčiu, galinčiu įvertinti viso namo ventiliacijos sistemą ir pasiūlyti tinkamą ventiliacijos sprendimą.
- Jei prietaisas bus eksploatuojamas tik recirkuliacijos režimu, naudoti prietaisą galima be apribojimų.

⚠ ĮSPĖJIMAS – Gaisro pavojus!

Gali užsiliepsnoti filtruose esančios riebalų nuosėdos.

- Prietaiso niekada nenaudokite be riebalų filtro.
- Reguliariai valykite riebalų filtrą.
- Šalia prietaiso niekada nenaudokite atviros ugnies (pvz., negaminkite degių patiekalų).
- Prietaisą montuoti netoli židinio, kuris kūrenamas kietuoju kuru (pvz., malkomis ar anglimis), galima tik tada, jeigu židinys turi sandarų nenuimamąjį dangtį. Negali būti žiežirbų.

Karštas aliejus ir riebalai labai greitai užsidega.

- Karštą aliejų ir riebalus būtina nuolat prižiūrėti.
- Niekada negesinkite degančio aliejaus ar riebalų vandeniu. Išjunkite kaitvietę. Liepsną atsargiai slopinkite dangčiu, gesinimo antklode arba panašiu daiktu.

Ruošiant maistą statymo paviršius gali labai įkaisti. Daiktai ant statymo paviršiaus gali užsiliepsnoti.

- Ant statymo paviršiaus nedėkite lengvai užsiliepsnojančių daiktų.

⚠ ĮSPĖJIMAS – Pavojus nusideginti!

Veikiančio prietaiso paviršiai įkaista.

- Niekada nelieskite įkaitusių paviršių.
- Laikykite vaikus saugiu atstumu.

Naudojamas prietaisas įkaista.

- Prieš pradėdami valyti prietaisą, palaukite, kol jis atvės.

⚠ ĮSPĖJIMAS – Sužeidimų pavojus!

Prietaiso viduje esančios konstrukcinės dalys gali būti aštrios.

- Atsargiai valykite prietaiso vidų.

Ant prietaiso laikomi daiktai gali nukristi.

- Prieš atidarydami prietaisą, nuo statymo paviršiaus nuimkite daiktus.

Pavojinga keisti elektros įrangos ar mechaninę konstrukciją, prietaisas gali pradėti veikti netinkamai.

- Nekeiskite elektros įrangos ir mechaninės konstrukcijos.

Filtro dangtis gali švytuoti.

- Lėtai atidarykite filtro dangtį.
- Atidarę prilaikykite filtro dangtį, kol jis nustos švytuoti.
- Lėtai uždarykite filtro dangtį.

Pavojus susižaloti atlenkiant ir užlenkiant lankstus.

- Nekiškite galūnių į lankstų judėjimo sritį.

Šviesos diodų lemputės šviečia labai ryškiai ir gali pažeisti akis (1 rizikos grupė).

- Nežiūrėkite į įjungtas šviesos diodų lemputes ilgiau nei 100 sekundžių.

Jei jums valant prietaisą kitas asmuo jį valdo Home Connect programėle, padidėja pavojus susižaloti.

- Prieš valydami išjunkite prietaiso Home Connect programėlę.

⚠ **ĮSPĖJIMAS – Pavojus: magnetizmas!**
Prietaise yra nuolatinių magnetų. Jie gali turėti įtakos elektroninių implantų, pvz., širdies stimuliatorių ar insulino pompų, veikimui.
- Asmenys, kuriems implantuoti elektroniniai implantai, turi laikytis ne mažiau kaip 10 cm atstumu nuo prietaiso.

⚠ **ĮSPĖJIMAS – Elektros smūgio pavojus!**
Apgadintas prietaisas arba apgadintas el. tinklo prijungimo kabelis kelia pavojų.
- Niekada nenaudokite apgadinto prietaiso.
- Norėdami atjungti prietaisą nuo elektros tinklo, niekada netraukite už el. tinklo prijungimo kabelio. Visada traukite už el. tinklo prijungimo kabelio el. tinklo kištuko.
- Jeigu prietaisas arba el. tinklo prijungimo kabelis apgadinti, tuojau pat ištraukite el. tinklo prijungimo kabelio el. tinklo kištuką arba išjunkite saugiklį saugiklių dėžutėje.
- Kreipkitės į klientų aptarnavimo tarnybą. → *Psl. 29*

Netinkamai atlikti remonto darbai kelia pavojų.
- Atlikti prietaiso remonto darbus leidžiama tik to mokytam personalui.
- Prietaisą remontuoti leidžiama tik su originaliomis atsarginėmis dalimis.
- Jeigu apgadinamas šio prietaiso el. tinklo prijungimo kabelis, jį pakeisti turi mokyti specialistai.

Įsiskverbusi drėgmė gali sukelti elektros smūgį.
- Prieš pradėdami valyti ištraukite tinklo kištuką arba saugiklių dėžutėje išjunkite saugiklį.
- Nevalykite prietaiso garu arba aukštu slėgiu valančiais įrenginiais.

⚠ **ĮSPĖJIMAS – Sprogimo pavojus!**
Itin agresyvūs šarminės arba stiprūs rūgštinės sudėties plovikliai reaguodami su indaplovės plovimo kameroje esančiomis aliumininėmis dalimis gali sukelti sprogimą.
- Niekada nenaudokite itin agresyvių šarminės arba stiprių rūgštinės sudėties valiklių. Aliumininių dalių, pvz., gartraukio riebalų filtro, niekada neplaukite pramoniniais valikliais.

⚠ **ĮSPĖJIMAS – Gaisro pavojus!**
Gali užsiliepsnoti filtruose esančios riebalų nuosėdos.
- Reguliariai valykite riebalų filtrą.

⚠ **ĮSPĖJIMAS – Sužeidimų pavojus!**
Netink. atlikti rem. darbai kelia pavojų.
- Atlikti prietaiso remonto darbus leidžiama tik išmokytam personalui.
- Jei prietaisas sugedęs, informuokite kl. apt. tarnybą.

Ant prietaiso laikomi daiktai gali nukristi.
- Prieš atidarydami prietaisą, nuo statymo paviršiaus nuimkite daiktus.

⚠ **ĮSPĖJIMAS – Elektros smūgio pavojus!**
Įsiskverbusi drėgmė gali sukelti elektros smūgį.
- Nenaudokite drėgnų valymo šluosčių.

2 Materialinės žalos vengimas

DĖMESIO!
Susidaręs kondensatas gali sukelti koroziją.
- Gamindami maistą visuomet įjunkite prietaisą, kad nesusidarytų kondensatas.

Į valdymo elementus prasiskverbusi drėgmė gali juos pakeisti.
- Niekuomet nevalykite valdymo elementų drėgna šluoste.

Netinkamai valydami, galite pažeisti paviršius.
- Atkreipkite dėmesį į valymo nuorodas.
- Nenaudokite aštrių arba šveičiamųjų valymo priemonių.
- Nerūdijančiojo plieno paviršius valykite tik gludinimo kryptimi.
- Nerūdijančiojo plieno valiklio nenaudokite valydami valdymo elementus.

Atgal tekantis kondensatas gali sugadinti prietaisą.
- Iš prietaiso būtina įrengti oro ištraukimo kanalą maž. su 1° nuolydžiu.

Netinkamai naudojami dizaino elementai gali nulūžti.
- Netraukite už dizaino elementų.
- Niekada nedėkite ir nekabinkite ant dizaino elementų jokių daiktų.

Paviršiaus pažeidimas dėl nenuimtos apsauginės plėvelės.
- Prieš naudodami pirmą kartą nuimkite nuo visų prietaiso dalių apsauginę plėvelę.

Dėl per didelio svorio statymo paviršius gali būti pažeistas.
- Ant prietaiso nedėkite didesnio nei 5 kg svorio.

Krintantys magnetai gali sugadinti.
- Prie priekinio stiklo tvirtinkite tik pakankamai stiprius magnetus.

Didelis šilumos kiekis gali padaryti žalos.
- Ant statymo paviršiaus nedėkite šilumai jautrių prietaisų arba daiktų.

Dažyti paviršiai lengvai pažeidžiami.
- Atkreipkite dėmesį į valymo nuorodas.
  → *"Prietaiso valymas", Psl. 26*
- Stenkitės nesubraižyti dažytų paviršių.

3 Aplinkosauga ir taupymas

3.1 Pakuotės utilizavimas

Pakuotei naudojamos medžiagos yra nekenksmingos aplinkai, jas galima perdirbti.
- Atskiras dalis išmeskite išrūšiavę.

3.2 Energijos taupymas

Jei paisysite šių nuorodų, Jūsų prietaisas vartos mažiau elektros.

Atsižvelgdami į garų kiekį, parinkite ventiliatoriaus veikimo intensyvumo lygį.
- Kuo žemesnis ventiliatoriaus veikimo lygis, tuo mažiau elektros energijos suvartojama.
  Intensyvųjį lygį naudokite tik prireikus.

Jei ruošiant maistą atsiranda daugiau garų, laiku perjunkite aukštesnį ventiliatoriaus veikimo lygį.
- Kvapai nepasklis po patalpą.

Išjunkite apšvietimą, kai jo nebereikia.
- Kai apšvietimas išjungtas, jis neeikvoja energijos.

Nurodytais intervalais išvalykite filtrą arba pakeiskite.
- Tuomet filtras veiks našiau.

Uždėkite dangtį.
- Sumažės maisto ruošimo garų ir kondensato kiekis.

Papildomas funkcijas naudokite tik prireikus.
- Išjungus papildomas funkcijas sumažėja elektros sąnaudos.

4 Darbo režimai

Savo prietaisą galite naudoti oro ištraukimo arba recirkuliacijos režimu.
Užterštumo indikatorių reikia tinkamai nustatyti pagal pasirinktą darbo režimą ir naudojamus filtrus.

4.1 Oro ištraukimo režimas

Įsiurbtas oras išvalomas riebalų valymo filtre ir per vamzdyną išpučiamas į aplinką.

Orą draudžiama nukreipti į ventiliacijos šachtą, naudojamą prietaisų, degininčių dujas arba kitokias degiąsias medžiagas išmetamosioms dujoms (netaikoma cirkuliacijos prietaisams).
- Jei šalinamą orą norima nukreipti į neeksploatuojamą dūmų ar dujų ventiliacijos ortakį, reikia gauti atsakingos priešgaisrinės tarnybos leidimą.
- Jeigu šalinamas oras nukreipiamas per išorinę sieną, reikia naudoti teleskopinę movą.

4.2 Recirkuliacijos režimas

Įsiurbtas oras valomas riebalų ir kvapų filtre, tada vėl grąžinamas į patalpą.

Jei norite išvengti kvapų prietaisui veikiant recirkuliacijos režimu, sumontuokite kvapų filtrą. Informacijos apie įvairias galimybes naudoti prietaisą recirkuliacijos režimu ieškokite mūsų kataloge arba teiraukitės savo pardavėjo. Reikiamų priedų galėsite įsigyti specialiose parduotuvėse, klientų aptarnavimo tarnyboje arba interneto parduotuvėje.

5 Susipažinimas

5.1 Valdymo elementai, 1 variantas

Valdymo skydelyje Jūs nustatote visas savo prietaiso funkcijas ir gaunate informacijos apie darbo būseną.

⏻	Prietaiso įjungimas arba išjungimas
vol	Triukšmo mažinimo funkcijos įjungimas arba išjungimas
fresh	Funkcijos „AirFresh“ įjungimas arba išjungimas
—	Ventiliatoriaus galios lygio mažinimas
+	Ventiliatoriaus galios lygio didinimas
P	Intensyviųjų lygių įjungimas arba išjungimas
	Drėkinimo įjungimas arba išjungimas Ryškumo nustatymas

5.2 Valdymo elementai, 2 variantas

Valdymo skydelyje Jūs nustatote visas savo prietaiso funkcijas ir gaunate informacijos apie darbo būseną.

⏻	Prietaiso įjungimas arba išjungimas
vol	Triukšmo mažinimo funkcijos įjungimas arba išjungimas
fresh	Funkcijos „AirFresh“ įjungimas arba išjungimas
—	Ventiliatoriaus galios lygio mažinimas
+	Ventiliatoriaus galios lygio didinimas
P	Intensyviųjų lygių įjungimas arba išjungimas
	Ambient Light įjungimas arba išjungimas
	Drėkinimo įjungimas arba išjungimas Ryškumo nustatymas

5.3 Ekranas

Ekrane rodomos esamos nustatomosios vertės.

vol	Triukšmo mažinimo funkcija
1 - 3	Ventiliatoriaus galios lygiai
	Ventiliatoriaus inercinis judėjimas
fresh	Funkcija „AirFresh“
	Garų rinktuvo valdymas per kaitlentę

6 Svarbiausia informacija apie valdymą

6.1 Prietaiso įjungimas

- Paspauskite ⏻.
- ✔ Įsijungs 2 ventiliatoriaus galios lygis.

6.2 Prietaiso išjungimas

- Paspauskite ⏻.

6.3 Ventiliatoriaus galios lygio nustatymas

- Paspauskite + arba —.

6.4 Intensyviojo lygio įjungimas

Jei kvapai labai intensyvūs arba jei susidarė daug garų, galite įjungti intensyviąją pakopą.

1. Norėdami įjungti 2 intensyvųjį lygį, paspauskite P.
- ✔ Ekrane rodoma P2.

2. Norėdami įjungti 1 intensyvųjį lygį, dar kartą paspauskite P.
✔ Ekrane rodoma P1.
✔ Maždaug po 6 minučių prietaisas automatiškai perjungia 3 ventiliatoriaus galios lygį.

6.5 Intensyviojo lygio išjungimas

▸ Paspauskite P.

6.6 Ventiliatoriaus inercinės eigos [1] įjungimas

Kai įjungta ventiliatoriaus inercinė eiga, prietaisas dar kurį laiką veikia, vėliau automatiškai išsijungia.

▸ Paspauskite ⏲.
✔ Ventiliatoriaus inercinė eiga įsijungia 1 ventiliatoriaus galios lygiu.
✔ Prietaisas automatiškai išsijungia maždaug po 10 minučių.

6.7 Ventiliatoriaus inercinės eigos [1] išjungimas

▸ Paspauskite ⏲.

6.8 Funkcijos „AirFresh“ įjungimas

Veikiant funkcijai „AirFresh“ automatiškai kas valandą maždaug 5 minutėms įsijungia 1 ventiliatoriaus galios lygis.

▸ Paspauskite fresh.
✔ Ekrane rodoma fresh.

6.9 „NoiseReduction“ funkcijos įjungimas

Triukšmo mažinimo funkcija „NoiseReduction“ sumažina ventiliatoriaus skleidžiamą triukšmą. Funkciją galima naudoti visiems ventiliatoriaus galios lygiams, išskyrus 1.

▸ Paspauskite vol.
✔ „NoiseReduction“ funkcija lieka aktyvi ir išjungus prietaisą.

6.10 Jutiklio valdiklis

Įjungus automatinį režimą, prietaise esantis jutiklis vertina maisto ruošimo kvapų intensyvumą. Atsižvelgiant į nustatytą jutiklio jautrumą, optimalus ventiliatoriaus galios lygis nustatomas automatiškai. Jei jutiklio valdiklis reaguoja per silpnai ar per jautriai, galite pakeisti jutiklio jautrumo nuostatą.

- Gamyklinė nuostata: 5
- Mažiausia nuostata: 0
- Didžiausia nuostata: 9

6.11 Jutiklio valdiklio nustatymas

Reikalavimas. Prietaisas įjungtas.

1. Paspauskite ir palaikykite A.
✔ Nuostata parodoma maždaug po 1 sekundės.
2. Norėdami pakeisti nuostatą, paspauskite + arba −.
3. Norėdami išsaugoti nuostatą, atleiskite A.

[1] Priklausomai nuo prietaiso įrangos

6.12 Apšvietimo įjungimas

Apšvietimą galite įjungti arba išjungti, kada norite, neatsižvelgdami į ventiliatorių.

Pastaba. Apšvietimo temperatūros nuostatas galima nustatyti Home Connect programėlėje, jei prietaisas turi tokią funkciją.

▸ Paspauskite ☼.

6.13 Ryškumo nustatymas

▸ Spauskite ☼, kol bus nustatytas norimas ryškumas.

6.14 Ambient Light[1] įjungimas

Ambient Light galite įjungti atskirai nuo ventiliatoriaus.

▸ Paspauskite ☼.

6.15 Ambient Light[1] – ryškumo nustatymas

▸ Spauskite ☼, kol bus nustatytas norimas ryškumas.

6.16 Ambient Light[1] – spalvos nustatymas

Reikalavimas. Prietaisas išjungtas.

1. Paspauskite ☼.
2. Spauskite + arba −, kol bus nustatyta norima spalva.

6.17 Tarpinės filtro dangčio padėties nustatymas

Kai kuriuose prietaisuose yra tarpinė filtro dangčio padėtis. Išsiskiriant labai stipriems kvapams ir maistui smarkiai garuojant galima naudoti tarpinę padėtį.

▸ Filtro dangtį suimkite per vidurį ir atsargiai atidarykite.

6.18 Užterštumo indikatoriaus nustatymas iš naujo

Išvalius riebalų filtrą arba pakeitus kvapų filtrą užterštumo indikatorių galima nustatyti iš naujo.

Reikalavimai

- Prietaisą išjungus riebalų filtro indikatoriuje rodoma F---.
- Prietaisą išjungus kvapų filtro indikatoriuje rodoma C---.

▸ Paspauskite −.
✔ Užterštumo indikatorius nustatomas iš naujo.

6.19 Užterštumo indikatoriaus nustatymas

Užterštumo indikatorių reikia nustatyti pagal naudojamą filtrą.

Reikalavimas. Prietaisas įjungtas.

1. Paspauskite ir palaikykite vol.
   – Norėdami nustatyti recirkuliacijos režimą (neregeneruojamasis filtras), spauskite + arba −, kol ekrane pasirodys 2.
   – Norėdami nustatyti recirkuliacijos režimą (regeneruojamasis filtras), spauskite + arba −, kol ekrane pasirodys 3.

– Norėdami nustatyti oro ištraukimo režimą, spauskite + arba —, kol ekrane pasirodys 1.
2. Norėdami išsaugoti nuostatą, vol atleiskite.

6.20 Garso signalo įjungimas

Reikalavimas. Prietaisas įjungtas.

▸ Tuo pačiu metu maždaug 3 sekundes spauskite ⏻ ir vol, kol pasigirs signalas.

7 Home Connect

Šis prietaisas palaiko kompiuterinius tinklus. Kad galėtumėte valdyti funkcijas Home Connect programėle, pritaikyti pagrindines nuostatas arba stebėti esamą darbo būseną, susiekite savo prietaisą su mobiliuoju galiniu prietaisu.
Home Connect paslaugos teikiamos ne visose šalyse. Home Connect funkcijos prieinamumas priklauso nuo to, ar Home Connect paslaugos teikiamos jūsų šalyje. Daugiau informacijos apie tai rasite: www.home-connect.com.
Home Connect programėlė padės Jums, teikdama nurodymus per visą registravimosi procedūrą. Nustatykite vadovaudamiesi Home Connect programėlės instrukcijomis.

Patarimai

- Atkreipkite dėmesį į kartu pristatytus Home Connect dokumentus.
- Taip pat atkreipkite dėmesį į nurodymus Home Connect programėlėje.

Pastabos

- Perskaitykite šioje naudojimo instrukcijoje pateiktus saugos nurodymus ir užtikrinkite, kad jų būtų laikomasi ir tada, kai valdote prietaisą Home Connect programėle.
  → *"Sauga", Psl. 19*
- Pačiame prietaise atliekamiems valdymo veiksmams visada teikiamas pirmumas. Tuo metu valdyti Home Connect programėle negalima.
- Kai veikia parengties režimu tinkle, Jūsų prietaisas vartoja maks. 2 W energijos.
- Jei ryšiui su namų tinklu Jums reikia prietaiso MAC adreso, jį rasite šalia specifikacijų lentelės.
  → *Psl. 29*

7.1 Home Connect diegimas

Reikalavimai

- Prietaisas prijungtas prie elektros tinklo ir įjungtas.
- Jūs turite mobilųjį įrenginį su įdiegta naujausia „iOS“ arba „Android“ operacinės sistemos versija, pvz., išmanųjį telefoną.
- Mobilusis įrenginys ir prietaisas yra Jūsų namų WLAN signalo zonoje.

1. Atsisiųsta Home Connect programėlė.

GAUTI IŠ Google Play

Atsisiųskite iš App Store

2. Atverkite programėlę Home Connect ir nuskaitykite toliau pateiktą QR kodą.
3. Vadovaukitės programėlės Home Connect instrukcijomis.

7.2 Ryšio atkūrimas

▸ Norėdami atkurti išsaugotus ryšius su namų tinklu ir Home Connect, vienu metu paspauskite ⏻ ir A ir laikykite, kol užges Wi-Fi.

7.3 Programinės įrangos atnaujinimas

Programinės įrangos naujinio funkcija atnaujinama Jūsų prietaiso programinė įranga, pvz., ji optimizuojama, pataisomos klaidos, įdiegiami saugai svarbūs naujiniai.
Tai galioja su sąlyga, kad esate registruotas Home Connect naudotojas, savo mobiliajame galiniame prietaise esate įdiegę programėlę ir esate prisijungę prie Home Connect serverio.
Kai tik atsiras programinės įrangos naujinys, Jūs būsite apie tai informuotas Home Connect programėlėje ir per ją galėsite paleisti programinės įrangos naujinimą. Sėkmingai atsisiuntę, galėsite paleisti naujinių įdiegimą Home Connect programėle, kai prisijungsite prie savo vietos tinklo. Apie sėkmingą įdiegimą Jūs būsite informuoti per Home Connect programėlę.

Pastabos

- Kol vyksta parsisiuntimas, Jūs galite toliau naudotis savo prietaisu. Priklausomai nuo asmeninių programėlės nustatymų, programinės įrangos atnaujinimai gali būti atsiunčiami ir automatiškai.
- Su saugumu susijusių atnaujinimų atveju yra rekomenduojama juos įdiegti kuo greičiau.

7.4 Nuotolinė diagnozė

Naudodamasi nuotoline diagnoze, klientų aptarnavimo tarnyba gali prieiti prie Jūsų prietaiso, jeigu Jūs kreipėtės į ją su tokiu pageidavimu, Jūsų prietaisas yra susietas su Home Connect serveriu ir nuotolinės diagnozės paslauga yra teikiama toje šalyje, kurioje Jūs naudojate prietaisą.

Patarimas. Daugiau informacijos bei nuorodų dėl nuotolinės diagnozės prieinamumo Jūsų šalyje rasite vietinio tinklalapio techninės priežiūros / pagalbos srityje: www.home-connect.com

7.5 Duomenų apsauga

Atkreipkite dėmesį į nuorodas dėl duomenų apsaugos. Jūsų prietaisui pirmą kartą užmezgus ryšį su prie interneto prijungtu namų kompiuteriniu tinklu, Jūsų prietaisas Home Connect serveriui perduoda tokių kategorijų duomenis (pradinė registracija):

- unikaliąją prietaiso žymą (kurią sudaro prietaiso kodai ir įmontuoto Wi-Fi komunikacijos modulio MAC adresas);
- Wi-Fi komunikacijos modulio saugos sertifikatą (ryšiui apsaugoti informacinių technologijų prasme);
- aktualią Jūsų buitinio prietaiso programinės ir aparatinės įrangos versiją;
- jei atlikta, prieš tai buvusios atstatos į gamyklinius nuostatus būseną.

Ši pradinė registracija parengia Home Connect funkcijų naudojimui ir ją reikia atlikti tik tada, kai pirmą kartą norite naudotis Home Connect funkcijomis.

Pastaba. Atkreipkite dėmesį, kad Home Connect funkcijas galima naudoti tik kartu su Home Connect programėle. Informaciją apie duomenų apsaugą galite pasižiūrėti Home Connect programėlėje.

8 Gartraukio valdymas per kaitlentę

Savo prietaisą galite susieti su tinkama kaitlente ir per ją valdyti prietaiso funkcijas.
Jei abiejuose prietaisuose galima naudoti Home Connect, juos paprasčiausia susieti programa Home Connect. Abu prietaisus susiekite naudodami Home Connect ir vadovaukitės programoje pateikiamomis instrukcijomis.

Pastabos

- Jūsų prietaisui reguliariai siunčiami saugos naujiniai. Jei savo gartraukį su kaitlente susiejote tiesiogiai, nė vienas iš dviejų prietaisų negalės gauti saugos naujinių. Rekomenduojame siekiant užtikrinti saugų naudojimą prietaisus susieti per Home Connect ir naujinius įdiegti iš karto, kai leidžia prietaiso parengtis. Tam reikia turėti (nemokamą) Home Connect paskyrą.
- Atkreipkite dėmesį į prietaiso naudojimo instrukcijoje pateiktus saugos nurodymus ir užtikrinkite, kad jų būtų laikomasi ir tada, kai valdote prietaisą prijungę gartraukį prie kaitlentės.
- Prietaise atliekamiems valdymo veiksmams visada teikiama pirmenybė. Tuo metu gartraukio valdyti kaitlentės skydeliu negalima.
- Kai veikia parengties režimu tinkle, Jūsų prietaisas vartoja maks. 2 W energijos.
- Dabar ryšį su gartraukiu galite nustatyti per programą Home Connect. Kitais būdais prijungti nebegalima.

9 Valymas ir priežiūra

Kad jūsų prietaisas ilgai gerai veiktų, rūpestingai jį valykite ir prižiūrėkite.

9.1 Valymo priemonės

Specialių valymo priemonių galite įsigyti specializuotose parduotuvėse, klientų aptarnavimo tarnyboje arba interneto parduotuvėje.

⚠ **ĮSPĖJIMAS – Elektros smūgio pavojus!**
Įsiskverbusi drėgmė gali sukelti elektros smūgį.

- ▸ Prieš pradėdami valyti ištraukite tinklo kištuką arba saugiklių dėžutėje išjunkite saugiklį.
- ▸ Nevalykite prietaiso garu arba aukštu slėgiu valančiais įrenginiais.

⚠ **ĮSPĖJIMAS – Pavojus nusideginti!**
Naudojamas prietaisas įkaista.

- ▸ Prieš pradėdami valyti prietaisą, palaukite, kol jis atvės.

DĖMESIO!
Netinkamos valymo priemonės gali apgadinti prietaiso paviršius.

- ▸ Nenaudokite aštrių arba šveičiamųjų valymo priemonių.
- ▸ Nenaudokite valymo priemonių, kurių sudėtyje yra daug alkoholio.
- ▸ Nenaudokite kietų šveitiklių arba valymo kempinių.
- ▸ Nenaudokite jokių specialiųjų valiklių, kurie prieš valant pašildomi.
- ▸ Stiklo valiklį, stiklo gremžtuką arba nerūdijančiojo plieno valiklius naudokite tik tada, jeigu taip nurodyta prietaiso valymo instrukcijoje.
- ▸ Prieš naudodami kruopščiai išplaukite naujas drėgmę sugeriančias šluostes.

9.2 Prietaiso valymas

Prietaisą valykite, kaip nurodyta, kad įvairios dalys ir paviršiai nebūtų pažeisti netinkamai valant ar naudojant netinkamas valymo priemones.

⚠ **ĮSPĖJIMAS – Sprogimo pavojus!**
Itin agresyvūs šarminės arba stiprūs rūgštinės sudėties plovikliai reaguodami su indaplovės plovimo kameroje esančiomis aliumininėmis dalimis gali sukelti sprogimą.

- ▸ Niekada nenaudokite itin agresyvių šarminės arba stiprių rūgštinės sudėties valiklių. Aliumininių dalių, pvz., gartraukio riebalų filtro, niekada neplaukite pramoniniais valikliais.

⚠ **ĮSPĖJIMAS – Elektros smūgio pavojus!**
Įsiskverbusi drėgmė gali sukelti elektros smūgį.

- ▸ Prieš pradėdami valyti ištraukite tinklo kištuką arba saugiklių dėžutėje išjunkite saugiklį.
- ▸ Nevalykite prietaiso garu arba aukštu slėgiu valančiais įrenginiais.

⚠ **ĮSPĖJIMAS – Pavojus nusideginti!**
Naudojamas prietaisas įkaista.
- Prieš pradėdami valyti prietaisą, palaukite, kol jis atvės.

⚠ **ĮSPĖJIMAS – Sužeidimų pavojus!**
Prietaiso viduje esančios konstrukcinės dalys gali būti aštrios.
- Atsargiai valykite prietaiso vidų.

1. Perskaitykite valymo priemonės naudojimo instrukciją
   → *"Valymo priemonės", Psl. 26*.
2. Atsižvelgdami į paviršių, valykite taip:
   – Nerūdijančiojo plieno paviršius valykite plovimo šluoste ir karštu ploviklio tirpalu gludinimo kryptimi.
   – Lakuotus paviršius valykite plovimo šluoste ir karštu ploviklio tirpalu.
   – Aliuminį valykite minkšta šluoste ir stiklų valikliu.
   – Plastiką valykite minkšta šluoste ir stiklo valikliu.
   – Stiklą valykite minkšta šluoste ir stiklo valikliu.
3. Nusausinkite minkšta šluoste.
4. Ant nerūdijančiojo plieno paviršių minkšta šluoste užtepkite ploną nerūdijančiojo plieno valiklio sluoksnį.
   Specialių nerūdijančiojo plieno valiklių galima įsigyti Klientų aptarnavimo tarnyboje arba specializuotoje parduotuvėje.

9.3 Valdymo elementų valymas

⚠ **ĮSPĖJIMAS – Elektros smūgio pavojus!**
Įsiskverbusi drėgmė gali sukelti elektros smūgį.
- Nenaudokite drėgnų valymo šluosčių.

1. Perskaitykite valymo priemonės naudojimo instrukciją
   → *"Valymo priemonės", Psl. 26*.
2. Valykite karštu ploviklio tirpalu ir sudrėkinta šluoste.
3. Nusausinkite minkšta šluoste.

9.4 Riebalų filtro išmontavimas

⚠ **ĮSPĖJIMAS – Sužeidimų pavojus!**
Pavojus susižaloti atlenkiant ir užlenkiant lankstus.
- Nekiškite galūnių į lankstų judėjimo sritį.

Filtro dangtis gali švytuoti.
- Lėtai atidarykite filtro dangtį.
- Atidarę prilaikykite filtro dangtį, kol jis nustos švytuoti.
- Lėtai uždarykite filtro dangtį.

Ant prietaiso laikomi daiktai gali nukristi.
- Prieš atidarydami prietaisą, nuo statymo paviršiaus nuimkite daiktus.

1. Suimkite filtro dangtį per vidurį ir atidarykite jį iki galo.
2. **DĖMESIO!**
   Nukritęs žemyn riebalų filtras gali pažeisti apačioje esančią kaitlentę.
   - Ranka suimkite filtrą už apačios.

   Atidarykite riebalų filtro sklendę ir riebalų filtrą nulenkite žemyn.

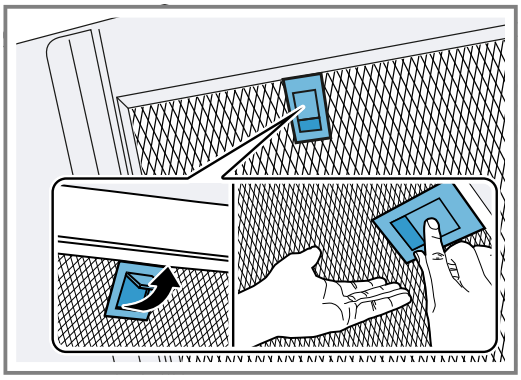

3. Riebalų filtrą išimkite iš laikiklių.
   Kad žemyn nelašėtų riebalai, laikykite riebalų filtrą horizontaliai.

9.5 Riebalų filtro montavimas

1. **DĖMESIO!**
   Nukritęs žemyn riebalų filtras gali pažeisti apačioje esančią kaitlentę.
   - Ranka suimkite filtrą už apačios.

   Pastaba. Atkreipkite dėmesį į tinkamą riebalų filtro padėtį.

   Įdėkite riebalų filtrą.
2. Užfiksuokite riebalų filtro fiksatorių.

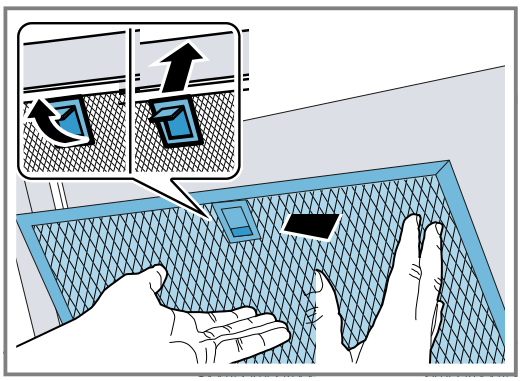

3. Jei riebalų filtras įdėtas netinkamai, atsargiai pastumkite fiksatorių į priekį, išimkite riebalų filtrą ir įdėkite jį tinkamai.

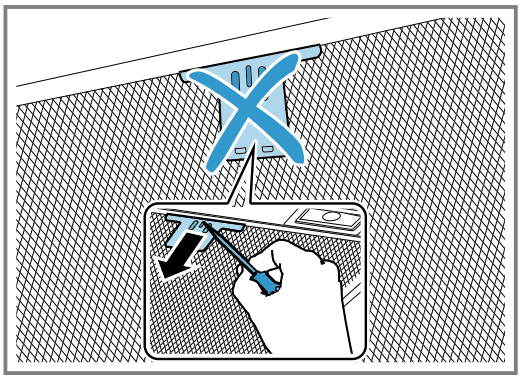

9.6 Riebalų filtro plovimas indaplovėje

Metalinis riebalų filtras iš virtuvės garų išvalo riebalus. Tik reguliariai valomi filtrai tinkamai atskiria riebalus. Rekomenduojame riebalų filtrus valyti kas 2 mėnesius.

⚠ **ĮSPĖJIMAS – Gaisro pavojus!**
Gali užsiliepsnoti filtruose esančios riebalų nuosėdos.
- Reguliariai valykite riebalų filtrą.

DĖMESIO!
Prispaudę riebalų filtrus, galite juos sugadinti.
- Stenkitės neprispausti filtrų.

Pastaba. Plaunant filtrus indaplovėje, gali šiek tiek pasikeisti detalių spalva. Pasikeitusi spalva neturi įtakos metalinių riebalų filtrų veikimui.

Reikalavimas. Riebalų filtrai išmontuoti.
→ *"Riebalų filtro išmontavimas", Psl. 27*

1. Perskaitykite valymo priemonės naudojimo instrukciją
   → *"Valymo priemonės", Psl. 26*.
2. Išimkite riebalų filtrus ir sudėkite į indaplovę.
   Labai užteršto metalinio riebalų filtro neplaukite kartu su kitais indais.
   Jei nešvarumus pašalinti labai sunku, galite naudoti specialų riebalų tirpiklį. Riebalų tirpiklį galite įsigyti klientų aptarnavimo tarnyboje arba interneto parduotuvėje.
3. Įjunkite indaplovę.
   Nustatykite maks. 70 °C temperatūrą.
4. Palikite, kad gerai nuvarvėtų.

9.7 Rankinis riebalų filtro valymas

Metalinis riebalų filtras iš virtuvės garų išvalo riebalus. Tik reguliariai valomi filtrai tinkamai atskiria riebalus. Rekomenduojame riebalų filtrus valyti kas 2 mėnesius.

⚠ **ĮSPĖJIMAS – Gaisro pavojus!**
Gali užsiliepsnoti filtruose esančios riebalų nuosėdos.
- Reguliariai valykite riebalų filtrą.

Reikalavimas. Riebalų filtrai išmontuoti.
→ *"Riebalų filtro išmontavimas", Psl. 27*

1. Perskaitykite valymo priemonės naudojimo instrukciją
   → *"Valymo priemonės", Psl. 26*.
2. Riebalų filtrus pamirkykite karštame šarme.
   Jei nešvarumus pašalinti labai sunku, galite naudoti specialų riebalų tirpiklį. Riebalų tirpiklį galite įsigyti klientų aptarnavimo tarnyboje arba interneto parduotuvėje.
3. Valykite riebalų filtrą šepetėliu.
4. Kruopščiai išplaukite.
5. Palikite, kad gerai nuvarvėtų.

10 Sutrikimų šalinimas

Nedideles prietaiso triktis galite pašalinti ir patys. Prieš kreipdamiesi į klientų aptarnavimo tarnybą perskaitykite informaciją apie trikčių šalinimą. Taip išvengsite bereikalingų išlaidų.

⚠ **ĮSPĖJIMAS – Sužeidimų pavojus!**
Netink. atlikti rem. darbai kelia pavojų.
- Atlikti prietaiso remonto darbus leidžiama tik išmokytam personalui.
- Jei prietaisas sugedęs, informuokite kl. apt. tarnybą.

⚠ **ĮSPĖJIMAS – Elektros smūgio pavojus!**
Netinkamai atlikti remonto darbai kelia pavojų.
- Atlikti prietaiso remonto darbus leidžiama tik to mokytam personalui.
- Prietaisą remontuoti leidžiama tik su originaliomis atsarginėmis dalimis.
- Jeigu apgadinamas šio prietaiso el. tinklo prijungimo kabelis, jį pakeisti turi mokyti specialistai.

10.1 Veikimo sutrikimai

Sutrikimas	Priežastis ir trikčių šalinimas
Prietaisas neveikia.	Tinklo laido jungiklis nėra įkištas. - Prijunkite prietaisą prie elektros tinklo.
	Saugiklių dėžutėje suveikė saugiklis. - Saugiklių dėžutėje patikrinkite saugiklį.
	Nutrūko elektros tiekimas. - Patikrinkite, ar patalpoje veikia apšvietimas ir kit prietaisai.
Neveikia šviesos diodų apšvietimas.	Galimos įvairios priežastys. - Keisti sugedusias šviesos diodų lemputes leidžiama tik gamintojui, klientų aptarnavimo tarnybos darbuotojams arba kvalifikacijos pažymėjimą turinčiam specialistui (elektrikui). - Skambinkite į klientų aptarnavimo tarnybą. → *"Klientų aptarnavimo tarnyba", Psl. 29*
Neveikia mygtukų apšvietimas.	Sugedo valdymo blokas. - Skambinkite į klientų aptarnavimo tarnybą. → *"Klientų aptarnavimo tarnyba", Psl. 29*

Sutrikimas	Priežastis ir trikčių šalinimas
Home Connect veikia netinkamai.	Galimos įvairios priežastys. ▸ Pasirinkite www.home-connect.com.
Garų rinktuvo valdymo per kaitlentę funkcija veikia netinkamai.	Reikėtų pakeisti nuostatas. ▸ Skaitykite kaitlentės naudojimo instrukciją. ▸ Pasirinkite www.home-connect.com.

11 Utilizavimas

11.1 Seno prietaiso utilizavimas

Jei ekologiškai utilizuosite prietaisą, jame esančias vertingas medžiagas bus galima panaudoti vėl.

1. Ištraukite el. tinklo prijungimo kabelio el. tinklo kištuką.
2. Nupjaukite el. tinklo prijungimo kabelį.
3. Prietaiso atliekas tvarkykite pagal aplinkosaugos taisykles.
   Kur ir kaip šiuo metu galima priduoti atliekas, teiraukitės prietaiso pardavėjo arba savivaldybėje.

Šis prietaisas yra pažymėtas pagal Europos bendrijos direktyvą 2012/19/ES dėl naudotų elektrinių ir elektroninių prietaisų (waste electrical and electronic equipment - WEEE). Ši direktyva apibrėžia visoje ES galiojančią naudotų prietaisų grąžinimo ir perdirbimo tvarką.

12 Klientų aptarnavimo tarnyba

Kaip reikalaujama Ekologinio projektavimo direktyvoje, prietaiso funkcijoms svarbių originalių atsarginių dalių Europos ekonominėje erdvėje mūsų klientų aptarnavimo tarnyboje galėsite įsigyti ne trumpiau kaip 10 metų nuo prietaiso pateikimo rinkai.

Pastaba. Kol taikoma gamintojo garantija, klientų aptarnavimo tarnybos paslaugos yra nemokamos.

Daugiau informacijos apie garantijos galiojimo laiką ir Jūsų šalyje galiojančias garantijos sąlygas gausite mūsų klientų aptarnavimo tarnyboje, iš savo prekybos atstovų arba rasite mūsų interneto svetainėje.
Kreipiantis į klientų aptarnavimo tarnybą reikės nurodyti jūsų turimo prietaiso gaminio numerį (E-Nr.) ir pagaminimo numerį (FD).

Klientų aptarnavimo tarnybos kontaktinius duomenis rasite pridedamame klientų aptarnavimo tarnybų sąraše arba mūsų interneto svetainėje.

12.1 Produkto numeris (E-Nr.) ir pagaminimo numeris (FD)

Produkto numerį (E-Nr.) ir pagaminimo numerį (FD) rasite savo prietaiso specifikacijų lentelėje.
Atsižvelgiant į modelį, specifikacijų lentelė yra:

- prietaiso viduje (reikėtų išimti riebalų filtrus),
- prietaiso viršutinėje dalyje.

Kad prietaiso duomenis ir klientų aptarnavimo tarnybos telefono numerį visada turėtumėte po ranka, duomenis galite užsirašyti.

13 Priedai

Priedų galite įsigyti klientų aptarnavimo tarnyboje, specializuotose parduotuvėse arba internetu. Naudokite tik originalius, tiksliai prietaisui pritaikytus priedus.
Priedai priklauso nuo modelio. Pirkdami visada nurodykite tikslų savo prietaiso pavadinimą (E Nr.). → *Psl. 29*
Apie jūsų prietaisui tinkančius prietaisus žr. mūsų kataloge, teiraukitės klientų aptarnavimo tarnyboje arba interneto parduotuvėje.
www.neff-international.com

Priedai	Užsakymo numeris
Standartinis recirkuliacijos rinkinys (tiesusis garų rinktuvas)	Z51AFU0X0
Standartinis recirkuliacijos rinkinys, be kamino (tiesusis garų rinktuvas)	Z51AFT0X0
Standartinis kvapų filtras (pakaitinis, tiesusis garų rinktuvas)	Z51AFA0X0
Standartinis recirkuliacijos rinkinys (pasvirasis garų rinktuvas)	Z51AIU0X0
Standartinis recirkuliacijos rinkinys, be kamino (pasvirasis garų rinktuvas)	Z51AIT0X0
Standartinis kvapų filtras (pakaitinis pasvirasis garų rinktuvas)	Z51AIA0X0
Oro recirkuliacijos rinkinys „Long Life“ (tiesusis garų rinktuvas)	Z51AFS0X0

Priedai	Užsakymo numeris
Oro recirkuliacijos rinkinys „Long Life“ (pasvirasis garų rinktuvas)	Z51AIS0X0
Oro recirkuliacijos rinkinys „Long Life“, be kamino (tiesusis garų rinktuvas)	Z51AFR0X0
Oro recirkuliacijos rinkinys „Long Life“, be kamino (pasvirasis garų rinktuvas)	Z51AIR0X0
Kvapų filtras „Long Life“ (pakaitinis)	Z50XXP0X0
Oro recirkuliacijos rinkinys „Clean Air Plus“ (tiesusis garų rinktuvas)	Z51AFI1X6
Oro recirkuliacijos rinkinys „Clean Air Plus“, be kamino (tiesusis garų rinktuvas)	Z51AFV1X6

Priedai	Užsakymo numeris
Oro recirkuliacijos rinkinys „Clean Air Plus“ (pasvirasis garų rinktuvas)	Z51AII1X6
Oro recirkuliacijos rinkinys „Clean Air Plus“, be kamino (pasvirasis garų rinktuvas)	Z51AIV1X6
Recirkuliacijos rinkinys „Clean Air Plus“, išorinis	Z51AXC1N6
Kvapų filtras „Clean Air Plus“ (pakaitinis)	Z51AIB1X6
Kvapų filtras „Clean Air Plus“ (pakaitinis, tiesusis garų rinktuvas)	Z51AFB1X6
Kvapų filtras „Clean Air Plus“ (pakaitinis, pasvirasis garų rinktuvas)	Z53XXB1X6

14 Atitikties deklaracija

„BSH Hausgeräte GmbH“ patvirtina, kad prietaisas su funkcija „Home Connect“ atitinka esminius reikalavimus ir susijusias nuorodas, pateiktas Direktyvoje 2014/53/EU.
Išsamią RED atitikties deklaraciją rasite internete adresu www.neff-international.com, prietaiso gaminio puslapyje, prie papildomų dokumentų.

2,4 GHz juosta (2400–2483,5 MHz): maks. 100 mW
5 GHz juosta (5150–5350 MHz + 5470–5725 MHz): maks. 100 mW

CE

!	BE	BG	CZ	DK	DE	EE	IE	EL	ES
	FR	HR	IT	CY	LI	LV	LT	LU	HU
	MT	NL	AT	PL	PT	RO	SI	SK	FI
	SE	NO	CH	TR	IS	JK (NI)			
5 GHz WLAN („Wi-Fi“): skirtas naudoti tik patalpose.									

AL	BA	MD	ME	MK	RS	JK	UA
5 GHz WLAN („Wi-Fi“): skirtas naudoti tik patalpose.							

15 Montavimo instrukcija

Atkreipkite dėmesį į prietaiso montavimo informaciją.

15.1 Tiekiamas komplektas

Išpakavę patikrinkite visas dalis, ar nėra transportavimo pažeidimų ir ar siuntoje nieko netrūksta.

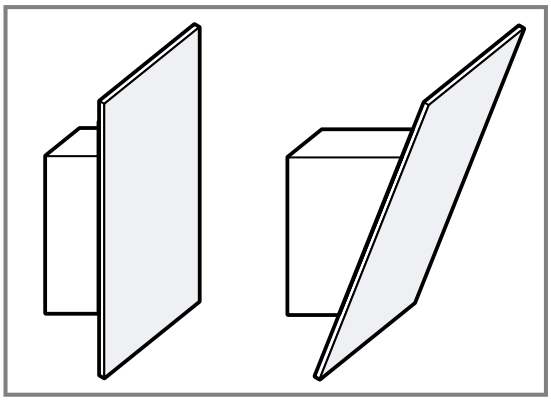

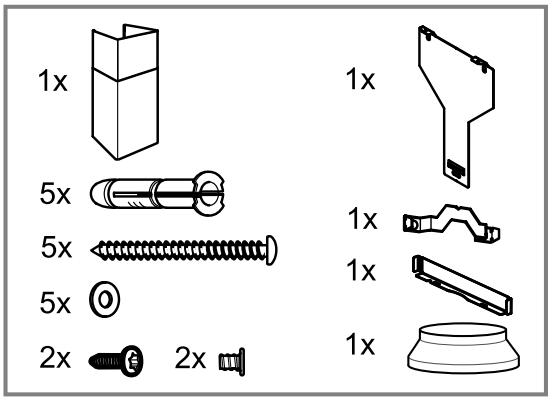

15.2 Saugūs atstumai

Atsižvelkite į prietaiso saugų atstumą.

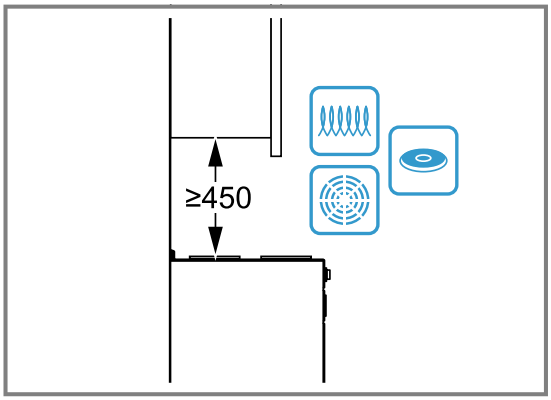

15.3 Prietaiso matmenys

Čia rasite prietaiso matmenis.

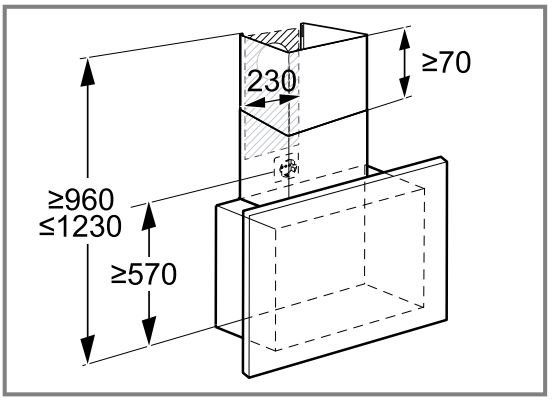

15.4 Rekomenduojamas montavimo būdas

Garų rinktuvą rekomenduojame kabinti taip, kad apatinė stiklo uždangos briauna su apatine gretimų viršutinių spintelių briauna sudarytų vientisą liniją.

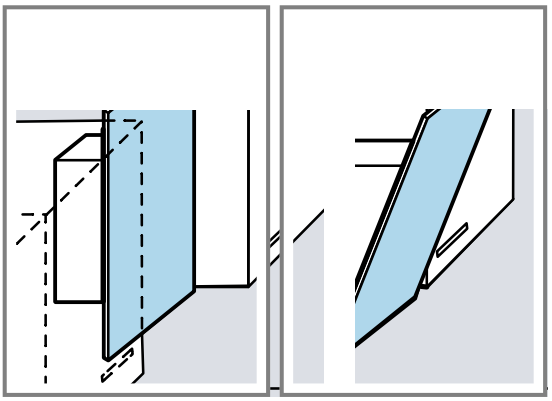

Laikykitės saugių atstumų iki kaitlentės. → *Psl. 31*

15.5 Saugus montavimas

Montuodami prietaisą paisykite šių saugos nuorodų.

⚠ ĮSPĖJIMAS – Apsinuodijimo pavojus!

Kyla pavojus apsinuodyti atgal į patalpą įsiurbiamomis degimo dujomis. Patalpos oru maitinami prietaisai (pvz., dujiniai, tepaliniai šildytuvai, malkomis arba anglimis kūrenamos krosnys, momentiniai ir įprasti vandens šildytuvai) degimo orą ima iš patalpos, kurioje yra pastatyti, o panaudotas dujas pašalina į išorę per dujų šalinimo įrenginius (pvz., kaminą). Kai įjungiamas garų rinktuvas, iš virtuvės ir greta esančių patalpų siurbiamas oras. Esant nepakankamam oro tiekimui, susiformuoja neigiamas slėgis. Nuodingos dujos iš kamino arba ventiliacijos šachtos siurbiamos atgal į gyvenamąsias patalpas.

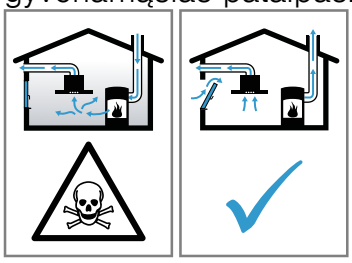

- Kai prietaise įjungtas oro ištraukimo režimas ir kartu naudojama ugniavietė, kuriai reikia patalpos oro, pasirūpinkite, kad visada būtų tiekiama pakankamai oro.
- Pavojaus nėra tik tuomet, jei neigiamas slėgis patalpoje, kurioje yra židinys, neviršija 4 Pa (0,04 mbar). Tai įmanoma, jei degimui reikalingas oras gali papildomai patekti per atviras angas, pvz., duris, langus, oro tiekimo ir šalinimo movą ar kitas technines priemones. Vien oro tiekimo ir šalinimo mova neužtikrina, kad bus laikomasi ribinės vertės.
- Bet kokiu atveju rekomenduojame pasitarti su atsakingu kaminkrėčiu, galinčiu įvertinti viso namo ventiliacijos sistemą ir pasiūlyti tinkamą ventiliacijos sprendimą.
- Jei prietaisas bus eksploatuojamas tik recirkuliacijos režimu, naudoti prietaisą galima be apribojimų.

Kyla pavojus apsinuodyti atgal į patalpą įsiurbiamomis degimo dujomis.

- Jei įrengiamas gartraukis prijungiamas prie nuo patalpos oro priklausomos ugniavietės, gartraukio srovės tiekimo sistemoje reikia įmontuoti tinkamą apsauginį išjungiklį.

Galima apsinuodyti atgal į patalpą įsiurbiamomis degimo dujomis.

- Šalinamas oras negali būti išleidžiamas į eksploatuojamą dūmų ar ventiliacijos ortakį.
- Šalinamas oras turi nepatekti į patalpų, kuriose įrengti židiniai, vėdinimo angą.
- Jei šalinamą orą norima nukreipti į neeksploatuojamą dūmų ar dujų ventiliacijos ortakį, reikia gauti atsakingos priešgaisrinės tarnybos leidimą.

⚠ ĮSPĖJIMAS – Pavojus uždusti!

Vaikai gali užsimauti pakuotės medžiagas ant galvos arba į jas įsivynuoti ir uždusti.

- Saugokite pakuotės medžiagas nuo vaikų.
- Neleiskite vaikams žaisti su pakuotės medžiagomis.

⚠ ĮSPĖJIMAS – Gaisro pavojus!

Riebalų filtre esančios riebalų nuosėdos gali užsiliepsnoti.

- Kad nesikauptų karštis, būtina laikytis nurodytų saugių atstumų.
- Atkreipkite dėmesį į pateiktus maisto ruošimo prietaiso duomenis. Jei maisto ruošimo prietaiso įrengimo nurodymuose nurodytas kitoks atstumas, visada laikykitės didesnio atstumo. Jei vienu metu naudojamos dujinės ir elektrinės kaitvietės, būtina išlaikyti nurodytą didžiausią atstumą.
- Prietaisą galima montuoti tik iš vienos pusės prie aukštos spintos arba prie sienos. Atstumas iki aukštos spintos arba iki sienos turi būti mažiausiai 50 mm.

Riebalų filtre esančios riebalų nuosėdos gali užsiliepsnoti.

- Šalia prietaiso niekada nenaudokite atviros ugnies (pvz., negaminkite degių patiekalų).
- Prietaisą virš židinio, kūrenamo kietuoju kuru (pvz., malkomis ar anglimis), galima montuoti tik tuomet, jei įrengtas sandarus nenuimamasis dangtis. Negali būti žiežirbų.

⚠ ĮSPĖJIMAS – Sužeidimų pavojus!

Prietaiso viduje esančios konstrukcinės dalys gali būti aštrios.

- Mūvėkite apsaugines pirštines.

Jei prietaisas pritvirtintas netinkamai, jis gali nukristi.

- Visi tvirtinimo elementai turi būti tvirtai ir saugiai priveržti.

Pavojus susižaloti stiklo skeveldromis.
- Saugokite filtro dangtį nuo smūgių.
- Nenumeskite filtro dangčio.
- Montuodami užsidėkite apsauginius akinius.

Prietaisas yra sunkus.
- Prietaiso negalima montuoti tiesiogiai į gipskartonio plokštes ar panašias lengvas konstrukcines medžiagas.
- Norėdami sumontuoti tinkamai, naudokite pakankamai stabilias, pagal konstrukciją ir prietaiso svorį tinkančias medžiagas.

Pavojinga keisti elektros įrangos ar mechaninę konstrukciją, prietaisas gali pradėti veikti netinkamai.
- Nekeiskite elektros įrangos ir mechaninės konstrukcijos.

⚠ ĮSPĖJIMAS – Gaisro pavojus!

Tinkamai nesuderinus prietaisai gali būti pažeisti.
- Nenaudokite prietaiso kartu su dujinėmis kaitlentėmis.

⚠ ĮSPĖJIMAS – Sužeidimų pavojus!

Filtro dangtis gali švytuoti.
- Lėtai atidarykite filtro dangtį.
- Atidarę prilaikykite filtro dangtį, kol jis nustos švytuoti.
- Lėtai uždarykite filtro dangtį.

Pavojus susižaloti atlenkiant ir užlenkiant lankstus.
- Nekiškite galūnių į lankstų judėjimo sritį.

⚠ ĮSPĖJIMAS – Elektros smūgio pavojus!

Prietaise esančios aštriabriaunės konstrukcinės dalys gali pažeisti jungiamąjį laidą.
- Neperlenkite ir neprispauskite jungiamojo laido.

Apgadintas prietaisas arba apgadintas el. tinklo prijungimo kabelis kelia pavojų.
- Niekada nenaudokite apgadinto prietaiso.
- Norėdami atjungti prietaisą nuo elektros tinklo, niekada netraukite už el. tinklo prijungimo kabelio. Visada traukite už el. tinklo prijungimo kabelio el. tinklo kištuko.
- Jeigu prietaisas arba el. tinklo prijungimo kabelis apgadinti, tuojau pat ištraukite el. tinklo prijungimo kabelio el. tinklo kištuką arba išjunkite saugiklį saugiklių dėžutėje.
- Kreipkitės į klientų aptarnavimo tarnybą. → *Psl. 29*

Netinkamai atlikti remonto darbai kelia pavojų.
- Atlikti prietaiso remonto darbus leidžiama tik to mokytam personalui.
- Prietaisą remontuoti leidžiama tik su originaliomis atsarginėmis dalimis.
- Jeigu apgadinamas šio prietaiso el. tinklo prijungimo kabelis, jį pakeisti turi mokyti specialistai.

Netinkamai atlikus instaliacijos darbus gresia pavojus.
- Prietaisą prijunkite ir eksploatuokite tik laikydamiesi specifikacijų lentelėje pateiktų duomenų.
- Prietaisą prie kintamosios srovės el. tinklo prijunkite tik jungdami į pagal reikalavimus sumontuotą įžemintą kištukinį lizdą.
- Namo elektros instaliacijos apsauginių laidų sistema turi būti instaliuota laikantis reikalavimų.
- Jokiu būdu neprijunkite prie prietaiso elektros per išorinį jungimo įtaisą, pvz., laikrodinį jungiklį arba nuotolinio valdymo įtaisą.
- Kai prietaisas įmontuotas, el. tinklo prijungimo kabelio el. tinklo kištukas turi būti laisvai prieinamas. Jei laisvas priėjimas negalimas, tuomet stacionarioje elektros instaliacijoje būtina sumontuoti daugiapolį atskyrimo įtaisą, laikantis III viršįtampio kategorijai taikomų reikalavimų ir įrengimo sąlygų.
- Statydami prietaisą atkreipkite dėmesį, kad niekur neprispaustumėte ar kitaip neapgadintumėte el. tinklo prijungimo kabelio.

15.6 Nurodymai dėl elektros jungčių prijungimo

Norėdami saugiai prijungti prietaiso elektros jungtis, atkreipkite dėmesį į šiuos nurodymus.

⚠ ĮSPĖJIMAS – Elektros smūgio pavojus!

Turi būti įmanoma bet kuriuo metu atjungti prietaisą nuo elektros tinklo. Prietaisą galima jungti tik prie lizdo su apsauginiu kontaktu, sumontuoto pagal reikalavimus.
- Prietaisą sumontavus, jungimo prie tinklo laido tinklo kištukas turi būti lengvai pasiekiamas.
- Jei tai neįmanoma, stacionariojoje elektros instaliacijoje būtina sumontuoti daugiapolį atskyrimo įtaisą, laikantis III viršįtimpio kategorijai taikomų reikalavimų ir įrengimo sąlygų.
- Stacionariąją elektros instaliaciją gali įrengti tik kvalifikuotas elektrikas. Rekomenduojame prietaiso elektros srovės tiekimo grandinėje sumontuoti jungtuvą su apsauga nuo liekamosios srovės (RCD jungtuvą).

Prietaise esančios aštriabriaunės konstrukcinės dalys gali pažeisti jungiamąjį laidą.
- Neperlenkite ir neprispauskite jungiamojo laido.

- Jungimo duomenys nurodyti specifikacijų lentelėje. → *Lk 29*
- Jungiamojo laido ilgis yra maždaug 1,30 m.
- Šis prietaisas atitinka EB reikalavimus dėl trikdžių šalinimo.
- Prietaisas atitinka 1 apsaugos klasę, todėl gali būti naudojamas tik su apsauginio laido jungtimi.
- Montuodami neįjunkite elektros tiekimo prietaisui.
- Įsitikinkite, kad montuojant užtikrinama apsauga nuo prisilietimo.

15.7 Montavimo nuorodos

- Šis prietaisas montuojamas ant virtuvės sienos.
- Prietaiso negalima naudoti kartu su dujine kaitlente.
- Kaip montuoti papildomas specialias dalis, žr. pridedamoje įrengimo instrukcijoje.
- Prietaisą galima montuoti tik iš vienos pusės prie aukštos spintos arba prie sienos. Atstumas iki aukštos spintos arba iki sienos turi būti mažiausiai 50 mm.
- Garų rinktuvo plotis turi būti bent toks pat kaip viryklės.
- Kad būtų gerai surenkami ruošiant maistą susidarantys garai, prietaisą montuokite per vidurį virš kaitlentės.

Oro ištraukimo režimas
- Jei prietaisą eksploatuosite oro ištraukimo režimu, būtina sumontuoti kamino aptaisą.

Recirkuliacijos režimas
- Jei prietaisą eksploatuojate recirkuliacijos režimu, būtina sumontuoti specialųjį priedą. Laikykitės pridedamos įrengimo instrukcijos nurodymų.
- Norint eksploatuoti recirkuliacijos režimu, kamino aptaiso montuoti nebūtina.

15.8 Bendrosios nuorodos

Montuodami vadovaukitės bendraisiais nurodymais.
- Montuodami privalote laikytis tuo metu galiojančių statybos ir vietinio elektros energijos bei dujų tiekėjo nurodymų.
- Jei oras išpučiamas į išorę, reikia vadovautis oficialiaisiais ir teisiniais reikalavimais, pvz., šalyje galiojančiomis statybos taisyklėmis.
- Kad prireikus remontuoti būtų galima lengvai pasiekti prietaisą, pasirinkite lengvai prieinamą montavimo vietą.
- Prietaiso paviršiai lengvai pažeidžiami. Montuodami prietaisą stenkitės jo nepažeisti.

15.9 Montavimas

Sienos tikrinimas

1. Patikrinkite, ar siena yra horizontali ir tinkama planuojamai apkrovai.
   Maks. prietaiso svoris yra 40 kg.
2. Išgręžkite varžto ilgį atitinkančią skylę.
3. Naudokite pridėtus varžtus ir kaiščius.
   Pridėti varžtai ir kaiščiai tinkami naudoti masyviame mūre. Prietaisą tvirtindami prie kitokių konstrukcijų, pvz., gipskartonio, porėtojo betono, kiaurymėtųjų plytų, naudokite joms tinkamas tvirtinimo medžiagas.
4. Prietaisui montuoti naudokite pakankamai stabilias, konstrukcijai ir prietaiso svoriui pritaikytas tvirtinimo medžiagas.
5. Patikrinkite išpjautą sritį kabeliui tiesti nuo kitų prietaisų.

Sienos paruošimas

1. Atkreipkite dėmesį į nuorodas dėl montavimo situacijos. → *Psl. 34*
2. Įsitikinkite, kad srityse, kuriose ruošiatės gręžti, nėra elektros laidų, dujų ar vandentiekio vamzdžių.
3. Kad nesugadintumėte kaitlentės, ją uždenkite.
4. Apskaičiuokite garų rinktuvo padėtį ir pažymėkite ant sienos prietaiso apatinės briaunos vietą.
   – Nustatykite centrą pagal kaitlentę.
   – Laikykitės saugių atstumų iki kaitlentės. → *Psl. 31*
   Garų rinktuvą rekomenduojame kabinti taip, kad apatinė stiklo uždangos briauna būtų vienoje linijoje su apatine gretimų viršutinių spintelių briauna.
5. Prie pažymėtos linijos pridėkite šabloną ir užfiksuokite.
6. Pažymėkite varžtų padėtis.
7. Montuodami kamino aptaisą, pagal pažymėtą pjūvio liniją nupjaukite šabloną.
8. Išgręžkite keturias 8 mm skersmens ir 80 mm gylio tvirtinimo skyles.
9. Nuimkite šabloną.
10. Įstumkite kaištį iki pat sienos.

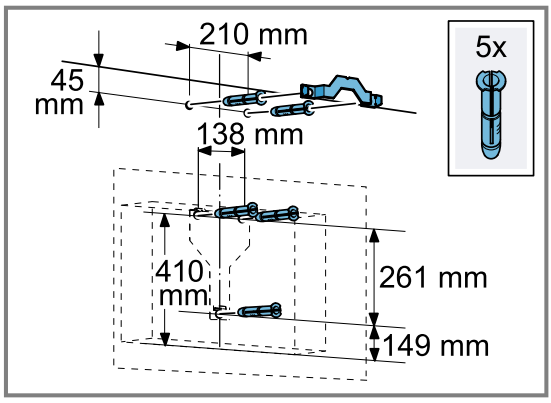

A variantas: tiesusis garų rinktuvas su kamino aptaisu

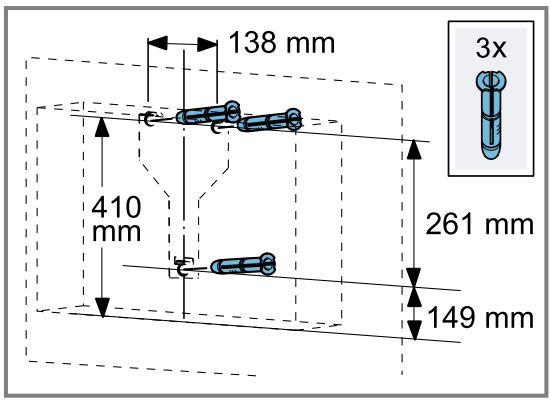

A variantas: tiesusis garų rinktuvas be kamino aptaiso

Prietaiso kabinimo rėmo montavimas

1. Ranka priveržkite garų rinktuvo prietaiso kabinimo rėmą.
2. Gulsčiuku išlygiuokite prietaiso kabinimo rėmą horizontaliai ir tvirtai prisukite.

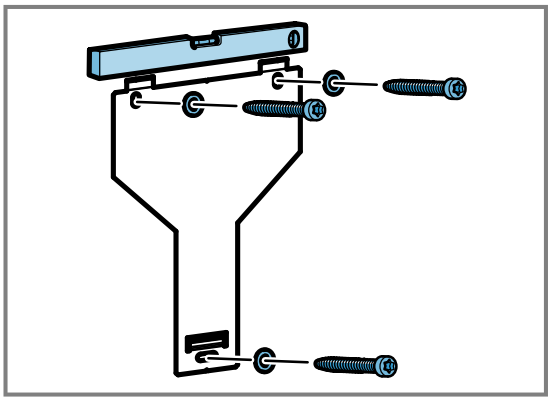

Prietaiso montavimas

1. Kitoje pusėje nuimkite apsauginę plėvelę.
   – Baigę montuoti nuplėškite visą apsauginę plėvelę.
2. Įkabinkite prietaisą į prietaiso kabinimo rėmą taip, kad jis tvirtai užsifiksuotų.
3. Norėdami išlygiuoti prietaisą, prireikus jį pastumkite dešinėn arba kairėn.
4. Priveržkite tvirtinimo varžtus.

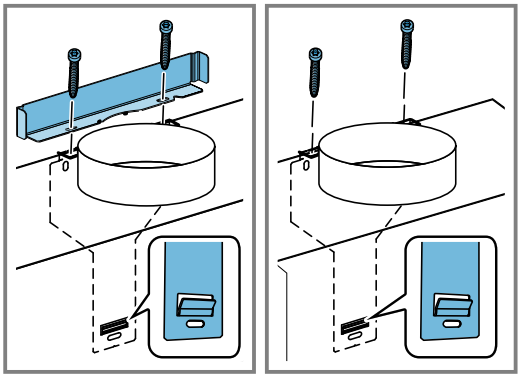

Sumontuokite kamino aptaisą, primontuokite kampainį ir priveržDami varžtus jį prilaikykite.

Vamzdžiai

Oro ištraukimo režimas

- Jei prietaisą eksploatuosite oro ištraukimo režimu, būtina sumontuoti kamino aptaisą.

Recirkuliacijos režimas

- Jei prietaisą eksploatuojate recirkuliacijos režimu, būtina sumontuoti specialųjį priedą. Laikykitės pridedamos įrengimo instrukcijos nurodymų.
- Norint eksploatuoti recirkuliacijos režimu, kamino aptaiso montuoti nebūtina.

Pastaba. Jei naudojate aliumininį vamzdį, prieš tai išlyginkite prijungimo vietą.

Rekomenduojame jungti prie 150 mm skersmens oro ištraukimo vamzdžio.

Kamino aptaiso montavimas

⚠ **ĮSPĖJIMAS – Sužeidimų pavojus!**

Prietaiso viduje esančios konstrukcinės dalys gali būti aštrios.

▸ Mūvėkite apsaugines pirštines.

⚠ **ĮSPĖJIMAS – Elektros smūgio pavojus!**

Prietaise esančios aštriabriaunės konstrukcinės dalys gali pažeisti jungiamąjį laidą.

▸ Neperlenkite ir neprispauskite jungiamojo laido.

1. Prie sienos prisukite kamino aptaiso kampinį laikiklį.
2. Norėdami nuimti kamino aptaisus, nuplėškite lipniąją juostą arba išimkite kamino aptaisą iš apsauginės pakuotės.
3. Nuimkite apsaugines plėveles nuo abiejų kamino aptaisų, jei apsauginė plėvelė yra.
4. **Pastaba.** Kamino aptaiso plyšiai turi būti nukreipti žemyn.

   Viršutinį kamino aptaisą 2 varžtais šonuose prisukite prie kampinio laikiklio.

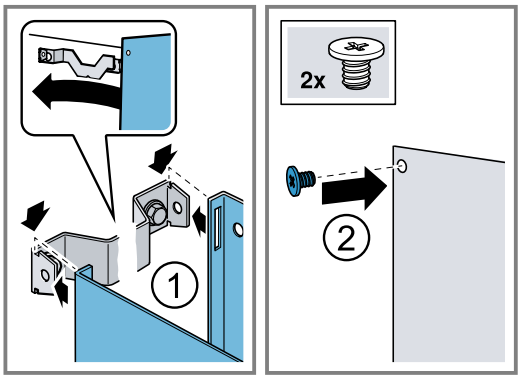

5. **Pastaba.** Kad nesubraižytumėte prietaiso, išorinio kamino aptaiso kraštą uždenkite minkštais rankšluosčiais.

   Apatinį kamino aptaisą uždėkite ant prietaiso ir šiek tiek ištraukite. ①
6. Apatinį kamino aptaisą užmaukite ant viršutinio kamino aptaiso.②

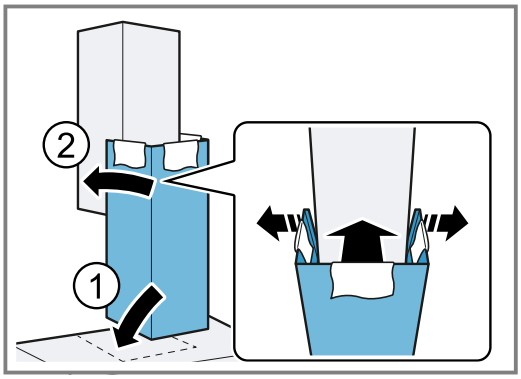

7. Apatinį kamino aptaisą užfiksuokite apatiniame kampiniame laikiklyje.
   Atkreipkite dėmesį, kad neprispaustumėte jungiamojo laido.
8. Atsargiai išimkite rankšluosčius.

Satura rādītājs

LIETOTĀJA ROKASGRĀMATA

1 Drošība 36
2 Izvairīšanās no materiāliem zaudējumiem 38
3 Vides aizsardzība un taupīšana 39
4 Darbības režīmi 39
5 Iepazīšana 40
6 Galvenā vadība 40
7 Home Connect 42
8 Tvaika nosūcēja vadība atkarībā no sildvirsmas darba režīma 43
9 Tīrīšana un kopšana 43
10 Traucējumu novēršana 45
11 Likvidācija 46
12 Tehniskā servisa dienests 46
13 Piederumi 46
14 Atbilstības deklarācija 47

15 MONTĀŽAS PAMĀCĪBA 47
15.5 Droša montāža 49

⚠ 1 Drošība

Ievērojiet tālāk sniegtos drošības norādījumus.

1.1 Vispārīgi norādījumi

- Rūpīgi izlasiet šo instrukciju.
- Uzglabājiet instrukciju un produkta informāciju vēlākai izmantošanai vai nākamajiem īpašniekiem.
- Nepievienojiet ierīci, ja transportēšanas laikā tai ir radušies bojājumi.

1.2 Mērķim atbilstīga lietošana

Šī iekārta ir paredzēta tikai iebūvei. Ievērojiet īpašo montāžas instrukciju.
Tikai tehniski pareizi veikta iebūvēšana atbilstoši montāžas pamācībai nodrošina izmantošanas drošību. Par pareizu ierīces darbību uzstādīšanas vietā atbild uzstādītājs.
Izmantojiet šo ierīci tikai šādiem nolūkiem:
- gatavošanas tvaiku nosūkšanai;
- privātā mājsaimniecībā un slēgtās mājas vides telpās;
- ne augstāk kā 2000 m virs jūras līmeņa.

Neizmantojiet šo ierīci:
- apvienojumā ar gāzes plīti.
- ar ārēju taimeri.

1.3 Lietotāju loka ierobežojums

Bērni, kas sasnieguši 8 gadu vecumu un vairāk, un cilvēki ar samazinātām fiziskajām, sensorajām un garīgajām spējām vai ar pieredzes vai zināšanu trūkumu iekārtu var lietot tikai citu cilvēku uzraudzībā vai pēc tam, kad viņi ir apmācīti to izmantot un ir sapratuši iespējamos riskus.
Bērni nedrīkst rotaļāties ar ierīci.
Tīrīšanu un lietotājiem paredzētu apkopi nedrīkst veikt bērni, izņemot gadījumus, kad viņi ir 15 gadus veci vai vecāki un tas tiek darīts kāda cita cilvēka uzraudzībā.
Uzraugiet, lai bērni, kas ir jaunāki par 8 gadiem, neatrastos ierīces un pieslēguma kabeļa tuvumā.

1.4 Droša lietošana

⚠ BRĪDINĀJUMS – Aizdegšanās risks!

Nepiemērotas ierīču kombinācijas var izraisīt bojājumus.
- ▸ Neizmantojiet šo ierīci apvienojumā ar gāzes sildvirsmām.

⚠ BRĪDINĀJUMS – Nosmakšanas risks!

Bērni var uzvilkt iepakojuma materiālu sev galvā vai tajā ietīties un nosmakt.
- ▸ Nolieciet iepakojumu bērniem nepieejamā vietā.
- ▸ Neļaujiet bērniem rotaļāties ar iepakojuma materiālu.

Bērni var ieelpot vai norīt sīkas detaļas un tādējādi nosmakt.
- ▸ Nolieciet sīkas detaļas bērniem nepieejamā vietā.
- ▸ Neļaujiet bērniem rotaļāties ar sīkām detaļām.

⚠ BRĪDINĀJUMS – Saindēšanās risks!
Atpakaļ iesūktas dūmgāzes var izraisīt saindēšanos. Pavardi, kuru darbināšanai nepieciešams gaiss (piemēram, ar gāzi, eļļu, malku vai oglēm darbināmas sildierīces, caurplūdes sildītāji, karstā ūdens sildītāji), degšanai nepieciešamo gaisu iegūst no telpas, kurā tie uzstādīti, un atgāzes pa izplūdes sistēmu (piemēram, dūmvadu) izvada atmosfērā. Ja vienlaikus ir ieslēgts arī tvaika nosūcējs, no virtuves un blakustelpām tiek izsūkts gaiss. Nepietiekama gaisa pieplūde izraisa spiediena pazemināšanos. Indīgās gāzes no dūmvada vai ventilācijas šahtas tiek iesūktas atpakaļ dzīvojamās telpās.

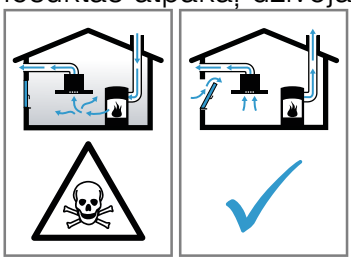

- Ja vienlaikus darbina gan ierīci ventilēšanas režīmā, gan pavardu, kas izmanto telpas gaisu, jānodrošina pietiekama gaisa pieplūde.
- Droša ekspluatācija ir iespējama tikai tad, ja pazemīnātais spiediens pavarda uzstādīšanas telpā nepārsniedz 4 Pa (0,04 mbar). To var nodrošināt, ja degšanai nepieciešamais gaiss var ieplūst pa nenoslēdzamiem atvērumiem, piemēram, logiem, durvīm, un pa sienas gaisa pieplūdes/izvades kanāliem, kā arī ar citiem tehniskiem risinājumiem. Tikai sienas gaisa pieplūdes/izvades kanālu izmantošana vien nenodrošina robežvērtību ievērošanu.
- Jebkurā gadījumā jākonsultējas ar kompetentu skursteņslaucītāju, kurš var novērtēt visas ēkas ventilēšanas sistēmas darbību un ieteikt piemērotus ventilēšanas risinājumus.
- Ja ierīce tiek lietota tikai gaisa cirkulācijas režīmā, tās darbināšana ir iespējama bez ierobežojumiem.

⚠ BRĪDINĀJUMS – Aizdegšanās risks!
Tauku nogulsnes filtros var aizdegties.
- Nekad neizmantojiet ierīci bez uzstādīta tauku filtra.
- Regulāri iztīriet tauku filtrus.
- Nedarbojieties ierīces tuvumā ar atklātu liesmu (piem., neflambējiet).
- Uzstādiet ierīci cietā kurināmā (piem., malkas vai ogļu) pavarda tuvumā tikai tad, ja tam ir slēgts, nenoņemams pārsegs. Pavardam nedrīkst ļaut dzirksteļot.

Karsta eļļa un tauki ļoti viegli uzliesmo.
- Karsta eļļa un tauki pastāvīgi jāuzrauga.
- Nekādā gadījumā nedzēsiet degošu eļļu vai taukus ar ūdeni. Izslēdziet sildriņķi. Uzmanīgi apslāpējiet liesmas ar vāciņu, dzēšamo drānu vai ko līdzīgu.

Novietošanas virsma gatavošanas laikā var uzkarst. Uz novietošanas virsmas esošie priekšmeti var aizdegties.
- Nenovietojiet uz novietošanas virsmas viegli uzliesmojošus priekšmetus.

⚠ BRĪDINĀJUMS – Apdegumu risks!
Darba režīma darbības laikā pieejamās detaļas kļūst karstas.
- Nepieskarieties karstajām detaļām.
- Raugiet, lai iekārtas tuvumā neatrastos bērni.

Ierīce darbības laikā sakarst.
- Pirms tīrāt ierīci, ļaujiet tai atdzist.

⚠ BRĪDINĀJUMS – Traumu risks!
Iekārtas iekšējām detaļām var būt asas malas.
- Uzmanīgi tīriet iekārtas iekšpusi.

Uz ierīces novietoti priekšmeti var nokrist.
- Pirms ierīces atvēršanas noņemiet priekšmetus no novietošanas virsmas.

Izmaiņu veikšanai ierīces elektriskajā shēmā vai mehāniskajā konstrukcijā var būt bīstamas sekas, un tas var radīt traucējumus ierīces darbībā.
- Neveiciet nekādas izmaiņas ierīces elektriskajā shēmā vai mehāniskajā konstrukcijā.

Filtra pārsegs var šūpoties.
- Lēnām atveriet filtra pārsegu.
- Pēc atvēršanas pieturiet filtra pārsegu, lai tas nešūpotos.
- Lēnām aizveriet filtra pārsegu.

Risks gūt savainojumus, atverot un aizverot šarnīrus.
- Nenovietojiet plaukstas šarnīru kustības zonā.

LED spuldzēm ir ļoti spilgta gaisma, un tā var nodarīt kaitējumu acīm (1. riska grupa).
- Neskatieties uz ieslēgtām LED spuldzēm ilgāk par 100 sekundēm.

Ja tīrīšanas laikā cita persona, izmantojot lietotni Home Connect, vada ierīces darbību, pastāv paaugstināts risks gūt savainojumus.
- Pirms tīrīšanas sākšanas atvienojiet ierīci no lietotnes Home Connect.

⚠ BRĪDINĀJUMS – Bīstami: magnētisms!
Ierīcē atrodas pastāvīgie magnēti. Tie var ietekmēt elektronisko implantu, piemēram, kardiostimulatoru vai insulīna sūkņu, darbību.
- Personas ar elektroniskiem implantiem nedrīkst atrasties ierīcei tuvāk par 10 cm.

⚠ BRĪDINĀJUMS – Elektrotrieciena risks!
Bojāta iekārta vai bojāts elektrotīkla pieslēguma vads ir bīstami.
- Nekad nelietojiet bojātu ierīci.
- Nekad neizvelciet elektrotīkla pieslēguma vadu, lai atvienotu iekārtu no elektrotīkla. Vienmēr izvelciet elektrotīkla pieslēguma vada kontaktdakšu.
- Ja iekārta vai elektrotīkla pieslēguma vads ir bojāts, uzreiz izvelciet elektrotīkla pieslēguma vada kontaktdakšu vai izslēdziet drošinātāju drošinātāju kastē.
- Sazinieties ar klientu apkalpošanas dienestu. → *Lappuse 46*

Nepareizi veikts remonts ir bīstams.
- Iekārtas remontu drīkst veikt tikai attiecīgi apmācīts speciālists.
- Iekārtas remontam drīkst izmantot tikai oriģinālās rezerves daļas.
- Ja tiek bojāts šīs iekārtas elektrotīkla pieslēguma vads, apmācītam speciālistam tas ir jānomaina.

Ierīcē iekļuvis mitrums var izraisīt elektriskās strāvas triecienu.
- Pirms tīrīšanas sākšanas atvienojiet tīkla spraudni no elektrotīkla vai izslēdziet atbilstīgo drošinātāju.
- Iekārtas tīrīšanai neizmantojiet tvaika tīrītāju vai augstspiediena tīrītāju.

⚠ BRĪDINĀJUMS – Sprādzienbīstamības risks!
Ļoti sārmaini vai skābi tīrīšanas līdzekļi, iedarbojoties uz alumīnija daļām trauku mazgāšanas tvertnē, var izraisīt eksploziju.
- Nekad neizmantojiet ļoti sārmainus vai skābus tīrīšanas līdzekļus. Jo īpaši neizmantojiet uzņēmējdarbībā vai ražošanā izmantojamos mazgāšanas līdzekļus, kur tie var iedarboties uz alumīnija daļām, piemēram, tvaika nosūcēju tauku filtriem.

⚠ BRĪDINĀJUMS – Aizdegšanās risks!
Tauku nogulsnes filtros var aizdegties.
- Regulāri iztīriet tauku filtrus.

⚠ BRĪDINĀJUMS – Traumu risks!
Nepareizi veikts remonts ir bīstams.
- Iekārtas remontu drīkst veikt tikai apmācīts speciālists.
- Ja iekārta ir bojāta, sazinieties ar klientu apkalpošanas dienestu.

Uz ierīces novietoti priekšmeti var nokrist.
- Pirms ierīces atvēršanas noņemiet priekšmetus no novietošanas virsmas.

⚠ BRĪDINĀJUMS – Elektrotrieciena risks!
Iekārtā iekļuvis mitrums var izraisīt elektriskās strāvas triecienu.
- Neizmantojiet slapjas tīrīšanas drānas.

2 Izvairīšanās no materiāliem zaudējumiem

UZMANĪBU!
Kondensāts var izraisīt ar koroziju saistītus bojājumus.
- Gatavojot ēdienu, vienmēr ieslēdziet ierīci, lai izvairītos no kondensāta izveidošanās.

Ja mitrums iekļūst vadības elementos, var rasties bojājumi.
- Nekad netīriet vadības elementus ar mitru drānu.

Nepareiza tīrīšana bojā virsmas.
- Ievērojiet tīrīšanas norādījumus.
- Neizmantojiet asus vai abrazīvus tīrīšanas līdzekļus.
- Nerūsējošā tērauda virsmas tīriet tikai slīpējuma virzienā.
- Vadības elementus netīriet ar nerūsējošā tērauda tīrīšanas līdzekli.

Atpakaļplūstošs kondensāta ūdens var sabojāt ierīci.
- Ventilācijas kanālam jābūt uzstādītam ar vismaz 1° slīpumu prom no iekārtas.

Ja dizaina elementi tiek nepareizi noslogoti, tie var nolūzt.
- Nevelciet aiz dizaina elementiem.
- Nepiekariet pie dizaina elementiem, kā arī nenovietojiet uz tiem nekādus priekšmetus.

Virsmas bojājumi nenoņemtas aizsargplēves dēļ.
- Pirms pirmās lietošanas reizes noņemiet aizsargplēvi no visām ierīces daļām.

Pārāk liels smagums uz novietošanas virsmas var nodarīt bojājumus.
- Nepakļaujiet ierīci slodzei, kas pārsniedz 5 kg.

Krītoši magnēti var nodarīt bojājumus.
- Uz priekšējā stikla izmantojiet pietiekami spēcīgus magnētus.

Spēcīgs karstums var nodarīt bojājumus.
- Nenovietojiet uz novietošanas virsmas ierīces vai priekšmetus, kas nav siltumizturīgi.

Krāsotās virsmas ir jutīgas.
- Ievērojiet tīrīšanas norādījumus.
  → *"Ierīces tīrīšana", Lappuse 43*
- Sargājiet krāsotās virsmas no skrāpējumiem.

3 Vides aizsardzība un taupīšana

3.1 Iepakojuma likvidācija

Iepakojuma materiāli ir nekaitīgi videi un izmantojami atkārtoti.
- Atsevišķas sastāvdaļas likvidējiet, tās šķirojot.

3.2 Elektroenerģijas taupīšana

Ja ievērosiet šos norādījumus, tiks samazināts iekārtas strāvas patēriņš.

Pielāgojiet ventilēšanas režīmu tvaiku daudzumam gatavošanas laikā.
- Mazāk intensīvā ventilēšanas režīmā ierīce patērē mazāk enerģijas.
  Intensīvo režīmu izmantojiet tikai vajadzības gadījumā.

Ja gatavošanas laikā pastiprināti veidojas tvaiki, laikus izvēlieties intensīvāku ventilēšanas režīmu.
- Smakas mazāk izplatās telpā.

Izslēdziet apgaismojumu, kad tas vairs nav vajadzīgs.
- Izslēgts apgaismojums nepatērē enerģiju.

Tīriet vai nomainiet filtrus norādītajos intervālos.
- Filtru efektivitāte saglabājas.

Uzlieciet traukam vāku.
- Gatavošanas laikā izdalās mazāk tvaika un veidojas mazāk kondensāta.

Papildfunkcijas izmantojiet tikai vajadzības gadījumā.
- Izslēdzot papildfunkcijas, samazinās strāvas patēriņš.

4 Darbības režīmi

Ierīci var lietot ventilēšanas režīmā vai gaisa cirkulācijas režīmā.
Piesātinājuma rādījums jāiestata atbilstoši izvēlētajam darba režīmam un uzstādītajiem filtriem.

4.1 Gaisa novadīšanas režīms

Uzsūkto gaisu attīra tauku filtrs, un ar cauruļu sistēmas palīdzību tas tiek izvadīts uz āru.

Gaisu nedrīkst novadīt izvadā, ko izmanto gāzes vai cita kurināmā iekārtām (tas neattiecas uz gaisa cirkulācijas iekārtām).
- Ja izplūdes gaiss tiek novadīts caur nefunkcionējošu dūmvadu vai izplūdes gaisa izvadu, nepieciešama atbildīgā drošības speciālista atļauja.
- Ja izplūdes gaiss tiek izvadīts pa ārējo sienu, jāizmanto teleskopiska sienas kārba.

4.2 Gaisa cirkulācijas režīms

Iesūkto gaisu attīra tauku filtri un aktīvās ogles filtrs, un tas no jauna tiek ievadīts telpā.

Lai gaisa cirkulācijas režīmā sasaistītu smakas, jāuzstāda smaku filtrs. Par ierīces dažādām darbināšanas iespējām gaisa cirkulācijas režīmā var uzzināt mūsu katalogā, kā arī jautājot specializētā veikala darbiniekiem. Tam vajadzīgo aprīkojumu var iegādāties specializētajā veikalā, klientu apkalpošanas dienestā vai tiešsaistes veikalā.

5 Iepazīšana

5.1 Vadības elementi, 1. variants

Vadības panelī iestata visas ierīces funkcijas un skata informāciju par darba režīmu.

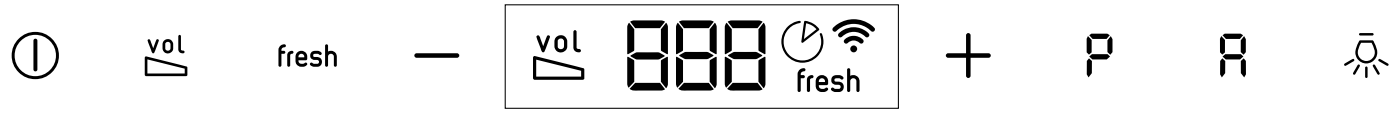

⏻	Ierīces ieslēgšana vai izslēgšana
vol	Trokšņa samazināšanas ieslēgšana vai izslēgšana
fresh	Funkcijas AirFresh ieslēgšana vai izslēgšana
—	Ventilēšanas intensitātes samazināšana
+	Ventilēšanas intensitātes palielināšana
P	Intensīvo režīmu ieslēgšana vai izslēgšana
☼	Apgaismojuma ieslēgšana vai izslēgšana Spilgtuma iestatīšana

5.2 Vadības elementi, 2. variants

Vadības panelī iestata visas ierīces funkcijas un skata informāciju par darba režīmu.

⏻	Ierīces ieslēgšana vai izslēgšana
vol	Trokšņa samazināšanas ieslēgšana vai izslēgšana
fresh	Funkcijas AirFresh ieslēgšana vai izslēgšana
—	Ventilēšanas intensitātes samazināšana
+	Ventilēšanas intensitātes palielināšana
P	Intensīvo režīmu ieslēgšana vai izslēgšana
☼	Ambient Light ieslēgšana vai izslēgšana
☼	Apgaismojuma ieslēgšana vai izslēgšana Spilgtuma iestatīšana

5.3 Displejs

Displejā ir redzamas faktiskās iestatījumu vērtības.

vol	Funkcija NoiseReduction
1 - 3	Ventilēšanas līmeņi
⏲	Ventilatora paildzinātas darbības režīms
fresh	Funkcija AirFresh
((•))	Tvaika nosūcēja vadība, izmantojot sildvirsmas vadības funkcijas

6 Galvenā vadība

6.1 Ierīces ieslēgšana

- Nospiediet ⏻.
- ✔ Ierīce sāk darboties 2. ventilēšanas režīmā.

6.2 Ierīces izslēgšana

- Nospiediet ⏻.

6.3 Ventilēšanas līmeņa iestatīšana

- Nospiediet + vai —.

6.4 Intensīvā režīma ieslēgšana

Rodoties īpaši spēcīgam aromātam vai tvaikiem, var izmantot intensīvo režīmu.

1. Lai ieslēgtu 2. intensīvo režīmu, nospiediet P.
- ✔ Displejā tiek parādīts P2.

2. Lai ieslēgtu 1. intensīvo režīmu, vēlreiz nospiediet P.
✔ Displejā tiek parādīts P1.
✔ Pēc aptuveni 6 minūtēm ierīce automātiski pārslēdzas 3. ventilēšanas režīmā.

6.5 Intensīvā režīma izslēgšana

▸ Nospiediet P.

6.6 Ventilatora paildzinātas darbības režīma[1] ieslēgšana

Ventilatora paildzinātās darbības režīmā ierīce vēl kādu laiku turpina darboties un pēc tam automātiski izslēdzas.

▸ Nospiediet ⏲.
✔ Ventilatora paildzinātās darbības režīms tiek startēts 1. ventilēšanas režīmā.
✔ Pēc aptuveni 10 minūtēm ierīce automātiski izslēdzas.

6.7 Ventilatora paildzinātas darbības režīma[1] izslēgšana

▸ Nospiediet ⏲.

6.8 Funkcijas AirFresh ieslēgšana

Funkcija AirFresh reizi stundā uz aptuveni 5 minūtēm ieslēdz ventilāciju 1. ventilēšanas līmenī.

▸ Nospiediet fresh.
✔ Displejā tiek parādīts fresh.

6.9 Funkcijas “NoiseReduction” ieslēgšana

Funkcija “NoiseReduction” samazina ventilatora radīto troksni. Šī funkcija ir pieejama jebkurā ventilēšanas režīmā, izņemot ventilēšanas režīmu 1.

▸ Nospiediet vol.
✔ Funkcija “NoiseReduction” saglabājas aktīva arī pēc ierīces izslēgšanas.

6.10 Sensorvadība

Automātiskajā režīmā vārīšanas un cepšanas aromātu intensitāti nosaka ierīcē uzstādīts sensors. Optimālais ventilēšanas režīms tiek automātiski ieslēgts atkarībā no sensora jutības iestatījuma. Ja sensorvadība reaģē pārāk lēni vai pārāk ātri, pielāgojiet jutības iestatījumu.

- Rūpnīcas iestatījums: 5
- Viszemākais iestatījums: 0
- Visaugstākais iestatījums: 9

6.11 Sensorvadības iestatīšana

Prasība: Ierīce ir ieslēgta.

1. Turiet nospiestu A.
✔ Pēc aptuveni 1 sekundes tiek parādīts iestatījums.
2. Lai mainītu iestatījumu, nospiediet + vai —.
3. Lai saglabātu iestatījumu, atlaidiet A.

6.12 Apgaismojuma ieslēgšana

Apgaismojumu var ieslēgt un izslēgt neatkarīgi no ventilatora darbības.

Piezīme: Krāsu temperatūras iestatījumi ir pieejami lietotnē Home Connect, ja vien ierīcē ir pieejama šī funkcija.

▸ Nospiediet ☼.

6.13 Spilgtuma iestatīšana

▸ Turiet nospiestu ☼, līdz ir sasniegts vajadzīgais spilgtuma līmenis.

6.14 Ambient Light[1] ieslēgšana

Ambient Light var ieslēgt neatkarīgi no ventilatora.

▸ Nospiediet ☼.

6.15 Ambient Light[1] – spilgtuma iestatīšana

▸ Turiet nospiestu ☼, līdz ir sasniegts vajadzīgais spilgtuma līmenis.

6.16 Ambient Light[1] – krāsas iestatīšana

Prasība: Ierīce ir izslēgta.

1. Nospiediet ☼.
2. Spiediet + vai —, līdz ir iestatīta vajadzīgā krāsa.

6.17 Filtru pārsega starppozīcijas iestatīšana

Atsevišķām ierīcēm ir iespējama filtru pārsega starppozīcija. Starppozīciju var izmantot īpaši stipra aromāta un tvaiku veidošanās gadījumā.

▸ Vidū satveriet filtru pārsegu un piesardzīgi to atveriet.

6.18 Piesātinājuma rādījuma atiestatīšana

Pēc tauku filtra tīrīšanas vai smaku filtra nomaiņas var atiestatīt piesātinājuma rādījumu.

Prasības

- Pēc ierīces izslēgšanas indikatorā saistībā ar tauku filtru tiek parādīts F---.
- Pēc ierīces izslēgšanas indikatorā saistībā ar smaku filtru tiek parādīts C---.

▸ Nospiediet —.
✔ Piesātinājuma rādījums tiek atiestatīts.

6.19 Piesātinājuma rādījuma iestatīšana

Piesātinājuma rādījums ir jāiestata atkarībā no lietotā filtra.

Prasība: Ierīce ir ieslēgta.

1. Turiet nospiestu vol.
   – Lai iestatītu gaisa cirkulācijas režīmu (bez reģenerējama filtra), spiediet + vai —, līdz displejā tiek parādīts 2.
   – Lai iestatītu gaisa cirkulācijas režīmu (ar reģenerējamu filtru), spiediet + vai —, līdz displejā tiek parādīts 3.

[1] Atkarībā no iekārtas aprīkojuma

– Lai iestatītu gaisa izvades režīmu, spiediet + vai −, līdz displejā tiek parādīts 1.

2. Lai saglabātu iestatījumu, atlaidiet vol.

6.20 Skaņas signāla ieslēgšana

Prasība: Ierīce ir ieslēgta.

▸ Uz aptuveni 3 sekundēm vienlaikus nospiediet ⏻ un vol, līdz atskan signāls.

7 Home Connect

Šo iekārtu var pieslēgt tīklam. Savienojiet iekārtu ar mobilo ierīci, lai no lietotnes vadītu funkcijas Home Connect, pielāgotu pamatiestatījumus vai uzraudzītu pašreizējo darba režīmu.
Ne visās valstīs ir pieejami Home Connect pakalpojumi. Funkcijas Home Connect pieejamība ir atkarīga no tā, vai jūsu valstī ir pieejami Home Connect pakalpojumi. Atbilstošo informāciju sk. www.home-connect.com.
Visu pieteikšanās procesu veic lietotnē Home Connect. Izpildiet lietotnē Home Connect norādītās darbības, lai veiktu iestatījumus.

Padomi

- Ievērojiet pievienotajos Home Connect dokumentos sniegto informāciju.
- Ievērojiet arī lietotnē Home Connect sniegtos norādījumus.

Piezīmes

- Ievērojiet šajā lietošanas instrukcijā sniegtos drošības norādījumus un nodrošiniet, lai tie tiktu ievēroti arī tad, kad ierīces darbību vadāt, izmantojot lietotni Home Connect.
  → *"Drošība", Lappuse 36*
- Prioritāte vienmēr ir vadībai iekārtā. Šajā laikā nav iespējama vadība ar Home Connect lietotni.
- Tīklierosas gatavības režīmā ierīces patērētā jauda ir maks. 2 W.
- Ja savienojumam ar mājas tīklu ir nepieciešama ierīces MAC adrese, meklējiet to līdzās datu plāksnītei. → *Lappuse 46*

7.1 Home Connect izveide

Prasības

- Ierīce ir pievienota elektrotīklam un ieslēgta.
- Jums ir mobilā ierīce, kas aprīkota ar visjaunāko iOS vai Android operētājsistēmas versiju, piemēram, viedtālrunis.
- Mobilā ierīce un ierīce atrodas mājas tīkla WLAN signāla uztveršanas zonā.

1. Lejupielādējiet lietotni Home Connect.

IELĀDĒT NO Google Play

Lejupielādēt no App Store

2. Atveriet lietotni Home Connect un noskenējiet šo QR kodu.

3. Izpildiet lietotnē Home Connect sniegtos norādījumus.

7.2 Savienojuma atiestatīšana

▸ Lai atiestatītu saglabātos savienojumus ar mājas tīklu un Home Connect, vienlaicīgi turiet nospiestu ⏻ un R, līdz nodziest ⊼.

7.3 Programmatūras atjaunināšana

Programmatūras atjaunināšanas funkcija atjaunina iekārtas sildvirsmas programmatūru, piem., optimizēšana, kļūdu novēršana, drošībai nozīmīgi atjauninājumi. Tas ir iespējams ar nosacījumu, ka esat reģistrēts Home Connect lietotājs, lietotne ir instalēta mobilajā ierīcē un ir izveidots savienojums ar Home Connect serveri. Kad ir pieejams programmatūras atjauninājums, informācija par to tiek parādīta Home Connect lietotnē, kur varat palaist programmatūras atjaunināšanu. Kad atjauninājums ir sekmīgi lejupielādēts, varat palaist tā instalēšanu no Home Connect lietotnes, kad esat izveidojis savienojumu ar vietējo tīklu. Pēc veiksmīgas instalēšanas tiek parādīts attiecīgs ziņojums Home Connect lietotnē.

Piezīmes

- Lejupielādes laikā var turpināt lietot iekārtu. Atkarībā no individuālajiem lietotnes iestatījumiem programmatūras atjauninājumu var lejupielādēt arī automātiski.
- Drošības atjauninājuma gadījumā ieteicams to instalēt nekavējoties.

7.4 Attālināta diagnostika

Tehniskā servisa dienests ar attālināto diagnostiku var piekļūt jūsu iekārtai, ja ar attiecīgu vēlmi vēršaties tehniskā servisa dienestā, jūsu iekārta ir savienota ar Home Connect serveri un jūsu valstī, kur izmantojat iekārtu, ir pieejama attālinātā diagnostika.

Padoms: Papildu informācija un norādījumi par attālinātās diagnostikas pieejamību jūsu valstī ir sniegti Servisa/Atbalsta sadaļā vietējā internetvietnē: www.home-connect.com

7.5 Datu aizsardzība

Ievērojiet norādījumus par datu aizsardzību.
Pēc iekārtas pirmā savienojuma ar internetam piesaistītu mājas tīklu iekārta nosūta Home Connect serverim šādu kategoriju datus (pirmā reģistrācija):

- Nepārprotamu iekārtas identifikatoru (ko veido iekārtas kodi un iebūvētā Wi-Fi sakaru moduļa MAC adrese);
- Wi-Fi sakaru moduļa drošības sertifikātu (savienojuma informācijas tehniskai aizsardzībai);
- sadzīves tehnikas pašreizējo programmatūras un aparatūras versiju;
- iespējams, iepriekš veiktas atiestates uz rūpnīcas iestatījumiem statusu.

Šī pirmā reģistrācija sagatavo Home Connect funkciju lietošanu un ir nepieciešama tikai brīdī, kad Home Connect funkcijas lietosiet pirmo reizi.

Piezīme: Ievērojiet, ka Home Connect funkcijas ir lietojamas tikai kopā ar Home Connect lietotni. Informāciju par datu aizsardzību var atvērt Home Connect lietotnē.

8 Tvaika nosūcēja vadība atkarībā no sildvirsmas darba režīma

Ierīci var savienot ar atbilstošu sildvirsmu, un tādējādi vadīt ierīces funkciju darbību atkarībā no sildvirsmas darba režīma.
Ja abas iekārtas atbalsta Home Connect, savienojiet tās lietotnē Home Connect. Lai to paveiktu, savienojiet abas iekārtas ar Home Connect un izpildiet lietotnē redzamos norādījumus.

Piezīmes

- Jūsu ierīcei regulāri tiek piedāvāti drošības atjauninājumi. Ja tvaika nosūcējs ir tieši savienots ar sildvirsmu, abas ierīces nevar saņemt šos drošības atjauninājumus. Lai varētu garantēt drošu lietošanu, abas ierīces iesakām savienot, izmantojot Home Connect, un instalēt šos atjauninājumus nekavējoties pēc to saņemšanas. Tam nepieciešams (bezmaksas) Home Connect konts.
- Ievērojiet ierīces lietošanas instrukcijā sniegtos drošības norādījumus un pārliecinieties, vai tie tiek ievēroti arī tad, ja ierīces darbība tiek regulēta ar tvaika nosūcēju atkarībā no sildvirsmas darba režīma.
- Prioritāte vienmēr ir darbībām, kas veiktas ierīces vadības panelī. Šajā laikā ierīces darbību nevar regulēt ar tvaika nosūcēju atkarībā no sildvirsmas darba režīma.
- Tīklierosas gatavības režīmā ierīces patērētā jauda ir maks. 2 W.
- Savienojumu ar tvaika nosūcēju var izveidot, tikai izmantojot lietotni Home Connect. Citi savienojuma izveidošanas veidi vairs netiek atbalstīti.

9 Tīrīšana un kopšana

Lai iekārta ilgi paliktu darbspējīga, tā ir rūpīgi jātīra un jākopj.

9.1 Tīrīšanas līdzeklis

Piemērotus tīrīšanas līdzekļus var iegādāties klientu apkalpošanas centrā vai tiešsaistes veikalā.

⚠ **BRĪDINĀJUMS – Elektrotrieciena risks!**
Ierīcē iekļuvis mitrums var izraisīt elektriskās strāvas triecienu.

- ▸ Pirms tīrīšanas sākšanas atvienojiet tīkla spraudni no elektrotīkla vai izslēdziet atbilstīgo drošinātāju.
- ▸ Iekārtas tīrīšanai neizmantojiet tvaika tīrītāju vai augstspiediena tīrītāju.

⚠ **BRĪDINĀJUMS – Apdegumu risks!**
Ierīce darbības laikā sakarst.

- ▸ Pirms tīrāt ierīci, ļaujiet tai atdzist.

UZMANĪBU!
Nepiemēroti tīrīšanas līdzekļi var bojāt iekārtas virsmas.

- ▸ Neizmantojiet asus vai abrazīvus tīrīšanas līdzekļus.
- ▸ Neizmantojiet tīrīšanas līdzekļus ar augstu spirta saturu.
- ▸ Neizmantojiet cietus abrazīvos materiālus vai tīrīšanas sūkļus.
- ▸ Neizmantojiet speciālos karstās tīrīšanas līdzekļus.
- ▸ Stikla tīrīšanas līdzekli, stikla skrāpi vai nerūsējošā tērauda kopšanas līdzekli izmantojiet tikai tad, ja tie ieteikti attiecīgās detaļas tīrīšanas instrukcijā.
- ▸ Jaunas sūkļveida drānas pirms lietošanas rūpīgi izmazgājiet.

9.2 Ierīces tīrīšana

Tīriet ierīci norādītajā veidā, lai atsevišķas daļas vai virsmas nesabojātu nepareizi veiktas tīrīšanas vai nepiemērotu tīrīšanas līdzekļu izmantošanas dēļ.

⚠ **BRĪDINĀJUMS – Sprādzienbīstamības risks!**
Ļoti sārmaini vai skābi tīrīšanas līdzekļi, iedarbojoties uz alumīnija daļām trauku mazgāšanas tvertnē, var izraisīt eksploziju.

- ▸ Nekad neizmantojiet ļoti sārmainus vai skābus tīrīšanas līdzekļus. Jo īpaši neizmantojiet uzņēmējdarbībā vai ražošanā izmantojamos mazgāšanas līdzekļus, kur tie var iedarboties uz alumīnija daļām, piemēram, tvaika nosūcēju tauku filtriem.

⚠ **BRĪDINĀJUMS – Elektrotrieciena risks!**
Ierīcē iekļuvis mitrums var izraisīt elektriskās strāvas triecienu.

- ▸ Pirms tīrīšanas sākšanas atvienojiet tīkla spraudni no elektrotīkla vai izslēdziet atbilstīgo drošinātāju.
- ▸ Iekārtas tīrīšanai neizmantojiet tvaika tīrītāju vai augstspiediena tīrītāju.

⚠ **BRĪDINĀJUMS – Apdegumu risks!**
Ierīce darbības laikā sakarst.
- Pirms tīrāt ierīci, ļaujiet tai atdzist.

⚠ **BRĪDINĀJUMS – Traumu risks!**
Iekārtas iekšējām detaļām var būt asas malas.
- Uzmanīgi tīriet iekārtas iekšpusi.

1. Ievērojiet informāciju par tīrīšanas līdzekļiem.
   → *"Tīrīšanas līdzeklis", Lappuse 43*
2. Atkarībā no virsmas tīriet šādi:
   - Nerūsējošā tērauda virsmas tīriet ar mazgāšanas drānu un karstu mazgāšanas līdzekļa šķīdumu slīpējuma virzienā.
   - Lakotas virsmas tīriet ar mazgāšanas drānu un karstu mazgāšanas līdzekļa šķīdumu.
   - Alumīniju tīriet ar mīkstu drānu un stikla tīrīšanas līdzekli.
   - Plastmasu tīriet ar mīkstu drānu un stikla tīrīšanas līdzekli.
   - Stiklu tīriet ar mīkstu drānu un stikla tīrīšanas līdzekli.
3. Nosusiniet ar mīkstu drānu.
4. Tīrot nerūsējošā tērauda virsmas, ar mīkstu drānu uzklājiet plānu nerūsējošā tērauda kopšanas līdzekļa kārtu.
   Nerūsējošā tērauda kopšanas līdzekļus var iegādāties klientu apkalpošanas dienestā vai internetveikalā.

9.3 Vadības elementu tīrīšana

⚠ **BRĪDINĀJUMS – Elektrotrieciena risks!**
Iekārtā iekļuvis mitrums var izraisīt elektriskās strāvas triecienu.
- Neizmantojiet slapjas tīrīšanas drānas.

1. Ievērojiet informāciju par tīrīšanas līdzekļiem.
   → *"Tīrīšanas līdzeklis", Lappuse 43*
2. Tīriet ar karstu mazgāšanas līdzekļa šķīdumu un mitru mazgāšanas drānu.
3. Nosusiniet ar mīkstu drānu.

9.4 Tauku filtra izņemšana

⚠ **BRĪDINĀJUMS – Traumu risks!**
Risks gūt savainojumus, atverot un aizverot šarnīrus.
- Nenovietojiet plaukstas šarnīru kustības zonā.

Filtra pārsegs var šūpoties.
- Lēnām atveriet filtra pārsegu.
- Pēc atvēršanas pieturiet filtra pārsegu, lai tas nešūpotos.
- Lēnām aizveriet filtra pārsegu.

Uz ierīces novietoti priekšmeti var nokrist.
- Pirms ierīces atvēršanas noņemiet priekšmetus no novietošanas virsmas.

1. Vidū satveriet filtru pārsegu un pilnībā to atveriet.
2. **UZMANĪBU!**
   Krītošs tauku filtrs var sabojāt apakšā esošo sildvirsmu.
   - Ar vienu roku pieturiet tauku filtru no apakšas.

   Atbrīvojiet tauku filtra fiksatoru un nolaidiet tauku filtru.

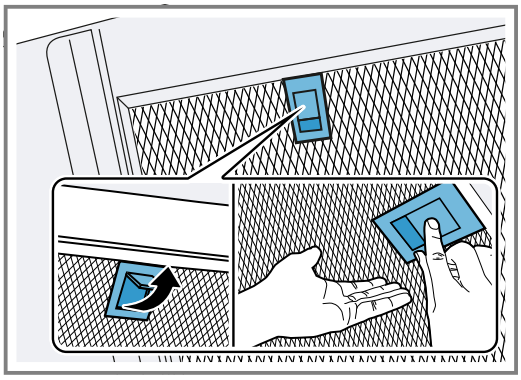

3. Izņemiet tauku filtrus no stiprinājumiem.
   Lai nepieļautu tauku nopilēšanu, turiet tauku filtrus horizontāli.

9.5 Tauku filtru ievietošana

1. **UZMANĪBU!**
   Krītošs tauku filtrs var sabojāt apakšā esošo sildvirsmu.
   - Ar vienu roku pieturiet tauku filtru no apakšas.

   Piezīme: Pievērsiet uzmanību pareizai tauku filtru pozīcijai.

   Ievietojiet tauku filtru.
2. Nofiksējiet tauku filtra fiksatoru.

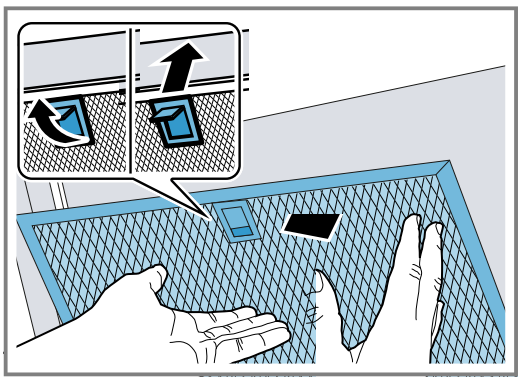

3. Ja tauku filtrs ir ievietots nepareizi, piesardzīgi paspiediet fiksatoru uz priekšu, izņemiet tauku filtru un ievietojiet to pareizi.

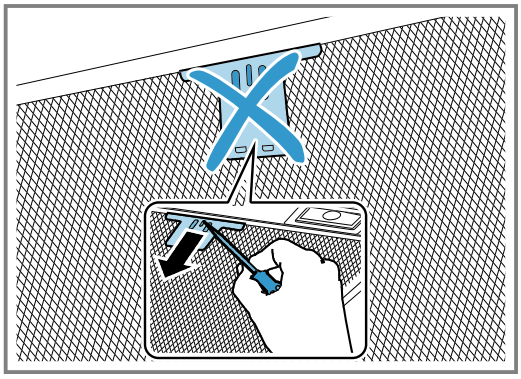

9.6 Tauku filtra mazgāšana trauku mazgājamajā mašīnā

Tauku filtri attīra gatavošanas laikā radušos garaiņus no taukiem. Lai nodrošinātu augstu tauku atdalīšanas pakāpi, tauku filtri ir regulāri jātīra. Tauku filtrus iesakām tīrīt ik pēc 2 mēnešiem.

⚠ **BRĪDINĀJUMS – Aizdegšanās risks!**
Tauku nogulsnes filtros var aizdegties.
- Regulāri iztīriet tauku filtrus.

UZMANĪBU!
Iespiešanas gadījumā tauku filtri var tikt bojāti.
- Neiespiediet tauku filtrus.

Piezīme: Mazgājot tauku filtru trauku mazgājamajā mašīnā, krāsa var nedaudz mainīties. Krāsas izmaiņas neietekmē metāla tauku filtru darbību.

Prasība: Tauku filtri ir demontēti.
→ *"Tauku filtra izņemšana", Lappuse 44*

1. Ievērojiet informāciju par tīrīšanas līdzekļiem.
   → *"Tīrīšanas līdzeklis", Lappuse 43*
2. Tauku filtru brīvi ielieciet trauku mazgājamajā mašīnā.
   Nemazgājiet ļoti netīrus tauku filtrus kopā ar traukiem.
   Noturīgu netīrumu gadījumā varat izmantot īpašu attaukošanas līdzekli. Attaukošanas līdzekli var iegādāties klientu apkalpošanas dienestā vai specializētos veikalos.
3. Iedarbiniet trauku mazgājamo mašīnu.
   Iestatiet temperatūru, kas nav augstāka par 70 °C.
4. Ļaujiet liekajam ūdenim nopilēt no tauku filtra.

9.7 Tauku filtra tīrīšana ar rokām

Tauku filtri attīra gatavošanas laikā radušos garaiņus no taukiem. Lai nodrošinātu augstu tauku atdalīšanas pakāpi, tauku filtri ir regulāri jātīra. Tauku filtrus iesakām tīrīt ik pēc 2 mēnešiem.

⚠ **BRĪDINĀJUMS – Aizdegšanās risks!**
Tauku nogulsnes filtros var aizdegties.
- Regulāri iztīriet tauku filtrus.

Prasība: Tauku filtri ir demontēti.
→ *"Tauku filtra izņemšana", Lappuse 44*

1. Ievērojiet informāciju par tīrīšanas līdzekļiem.
   → *"Tīrīšanas līdzeklis", Lappuse 43*
2. Ievietojiet tauku filtrus karstā tīrīšanas šķīdumā.
   Noturīgu netīrumu gadījumā varat izmantot īpašu attaukošanas līdzekli. Attaukošanas līdzekli var iegādāties klientu apkalpošanas dienestā vai specializētos veikalos.
3. Tauku filtrus tīriet ar suku.
4. Tauku filtrus rūpīgi noskalojiet.
5. Ļaujiet liekajam ūdenim nopilēt no tauku filtra.

10 Traucējumu novēršana

Nelielus ierīces darbības traucējumus varat novērst saviem spēkiem. Pirms sazināšanās ar klientu apkalpošanas centru izlasiet informāciju par darbības traucējumu novēršanu. Tā izvairīsieties no nevajadzīgām izmaksām.

⚠ **BRĪDINĀJUMS – Traumu risks!**
Nepareizi veikts remonts ir bīstams.
- Iekārtas remontu drīkst veikt tikai apmācīts speciālists.
- Ja iekārta ir bojāta, sazinieties ar klientu apkalpošanas dienestu.

⚠ **BRĪDINĀJUMS – Elektrotrieciena risks!**
Nepareizi veikts remonts ir bīstams.
- Iekārtas remontu drīkst veikt tikai attiecīgi apmācīts speciālists.
- Iekārtas remontam drīkst izmantot tikai oriģinālās rezerves daļas.
- Ja tiek bojāts šīs iekārtas elektrotīkla pieslēguma vads, apmācītam speciālistam tas ir jānomaina.

10.1 Darbības traucējumi

Traucējums	Cēlonis un problēmu novēršana
Iekārta nedarbojas.	Nav iesprausta elektrotīkla pieslēguma vada kontaktdakša. ▸ Pieslēdziet iekārtu elektrotīklam.
	Aktivizēts drošinātājs drošinātāju kastē. ▸ Pārbaudiet drošinātāju drošinātāju kastē.
	Elektroapgādes traucējumi. ▸ Pārbaudiet, vai telpā darbojas telpas apgaismojums vai citas ierīces.
Nedarbojas LED apgaismojums.	Ir iespējami dažādi iemesli. ▸ Bojātas LED spuldzes drīkst nomainīt tikai ražotājs, viņa tehniskā dienesta pārstāvji vai īpaši apmācīti speciālisti (elektriķi). ▸ Sazinieties ar tehniskā servisa dienestu. → *"Tehniskā servisa dienests", Lappuse 46*

Traucējums	Cēlonis un problēmu novēršana
Nedarbojas taustiņu apgaismojums.	Ir bojāta vadības ierīce. ▸ Sazinieties ar tehniskā servisa dienestu. → *"Tehniskā servisa dienests", Lappuse 46*
Home Connect lietotne nedarbojas pareizi.	Ir iespējami dažādi iemesli. ▸ Atveriet www.home-connect.com.
Nedarbojas tvaika nosūcēja vadība, izmantojot sildvirsmas vadības funkcijas.	Iespējams, ka iestatījumos jāveic izmaiņas. ▸ Izlasiet sildvirsmas lietošanas instrukciju. ▸ Atveriet www.home-connect.com.

11 Likvidācija

11.1 Nolietotas iekārtas likvidācija

Likvidējot iekārtas atbilstoši vides noteikumiem, vērtīgas izejvielas var izmantot atkārtoti.

1. Izvelciet elektrotīkla pieslēguma vada kontaktdakšu.
2. Atdaliet elektrotīkla pieslēguma vadu.
3. Utilizējiet ierīci atbilstoši vides aizsardzības prasībām.
   Informāciju par aktuāliem likvidācijas jautājumiem var iegūt pie tirgotāja un jūsu novada vai pilsētas pašpārvaldē.

Šī ierīce ir marķēta atbilstoši Eiropas direktīvai 2012/19/ES par elektriskajām un elektroniskajām ierīcēm (waste electrical and electronic equipment – WEEE).
Direktīva nosaka veidu, kā ES teritorijā jārealizē nolietoto ierīču nodošana un pārstrāde.

12 Tehniskā servisa dienests

Darbībai nozīmīgas oriģinālās rezerves daļas saskaņā ar attiecīgo ekodizaina regulu varēsiet iegādāties mūsu klientu apkalpošanas centrā vismaz 10 gadus, sākot ar ierīces tirdzniecības uzsākšanas brīdi Eiropas Ekonomikas zonā.

Piezīme: Saskaņā ar ražotāja garantijas noteikumiem tehniskā servisa dienesta izsaukšana ir bez maksas.

Detalizētu informāciju par jūsu valstī spēkā esošo garantijas termiņu un garantijas nosacījumiem varat saņemt klientu apkalpošanas dienestā, tirdzniecības vietā vai mūsu tīmekļa tvietnē.
Sazinoties ar tehniskā servisa dienestu, paziņojiet iekārtas ražojuma numuru (E-Nr.) un izgatavošanas numuru (FD).

Tuvākā tehniskā servisa dienesta kontaktinformācija ir norādīta pievienotajā dienestu sarakstā vai mūsu internetvietnē.

12.1 Ražojuma numurs (E-Nr.) un izgatavošanas numurs (FD)

Ražojuma numuru (E-Nr.) un izgatavošanas numuru (FD) skatiet iekārtas datu plāksnītē.
Atkarībā no modeļa datu plāksnīte atrodas:

- iekārtas iekšpusē (jāizņem tauku filtrs);
- iekārtas virspusē.

Lai ātri atrastu iekārtas datus un tehniskā servisa dienesta tālruņa numuru, varat šos datus pierakstīt.

13 Piederumi

Piederumus varat iegādāties klientu apkalpošanas dienestā, specializētos veikalos vai tīmeklī. Izmantojiet tikai oriģinālos piederumus, jo tie paredzēti tieši jūsu ierīcei. Piederumi ir iekārtai specifiski. Veicot pirkumu, vienmēr norādiet savas ierīces precīzu apzīmējumu (E-Nr.).
→ *Lappuse 46*
Informācija par pieejamajiem piederumiem pieejama mūsu katalogā, interneta veikalā vai klientu apkalpošanas dienestā.
www.neff-international.com

Piederumi	Pasūtīšanas numurs
Gaisa cirkulācijas komplekts Standard (plakanam modelim)	Z51AFU0X0
Gaisa cirkulācijas komplekts Standard bez ventilācijas kanāla (plakanam modelim)	Z51AFT0X0
Smaku filtrs Standard (nomaiņai, plakanam modelim)	Z51AFA0X0

Piederumi	Pasūtīšanas numurs
Gaisa cirkulācijas komplekts Standard (slīpam modelim)	Z51AIU0X0
Gaisa cirkulācijas komplekts Standard bez ventilācijas kanāla (slīpam modelim)	Z51AIT0X0
Smaku filtrs Standard (nomaiņai, slīpam modelim)	Z51AIA0X0
Gaisa cirkulācijas komplekts Long Life (plakanam modelim)	Z51AFS0X0
Gaisa cirkulācijas komplekts Long Life (slīpam modelim)	Z51AIS0X0
Gaisa cirkulācijas komplekts Long Life bez ventilācijas kanāla (plakanam modelim)	Z51AFR0X0
Gaisa cirkulācijas komplekts Long Life bez ventilācijas kanāla (slīpam modelim)	Z51AIR0X0
Smaku filtrs Long Life (nomaiņai)	Z50XXP0X0

Piederumi	Pasūtīšanas numurs
Gaisa cirkulācijas komplekts Clean Air Plus (plakanam modelim)	Z51AFI1X6
Gaisa cirkulācijas komplekts Clean Air Plus bez ventilācijas kanāla (plakanam modelim)	Z51AFV1X6
Gaisa cirkulācijas komplekts Clean Air Plus (slīpam modelim)	Z51AII1X6
Gaisa cirkulācijas komplekts Clean Air Plus bez ventilācijas kanāla (slīpam modelim)	Z51AIV1X6
Gaisa cirkulācijas komplekts Clean Air Plus, ārējs	Z51AXC1N6
Smaku filtrs Clean Air Plus (nomaiņai)	Z51AIB1X6
Smaku filtrs Clean Air Plus (nomaiņai, plakanam modelim)	Z51AFB1X6
Smaku filtrs Clean Air Plus (nomaiņai, slīpam modelim)	Z53XXB1X6

14 Atbilstības deklarācija

Ar šo BSH Hausgeräte GmbH apliecina, ka ierīce ar Home Connect funkcionalitāti atbilst 2014/53/EU pamatprasībām un citiem attiecīgajiem noteikumiem. Detalizēta RED atbilstības deklarācija ir pieejama internetvietnē www.neff-international.com ierīces produkta lapā pie papildu dokumentiem.

2,4 GHz josla (2400–2483,5 MHz): maks. 100 mW
5 GHz-josla (5150–5350 MHz + 5470–5725 MHz): maks. 100 mW

CE

BE	BG	CZ	DK	DE	EE	IE	EL	ES
FR	HR	IT	CY	LI	LV	LT	LU	HU
MT	NL	AT	PL	PT	RO	SI	SK	FI
SE	NO	CH	TR	IS	UK (NI)			

5 GHz WLAN (Wi-Fi): tikai lietošanai telpās.

AL	BA	MD	ME	MK	RS	UK	UA

5 GHz WLAN (Wi-Fi): tikai lietošanai telpās.

15 Montāžas pamācība

Montējot ierīci, ņemiet vērā šo informāciju.

15.1 Piegādes komplektācija

Pēc visu detaļu izņemšanas no iepakojuma pārbaudiet iespējamos transportēšanas bojājumus un piegādes pilnīgumu.

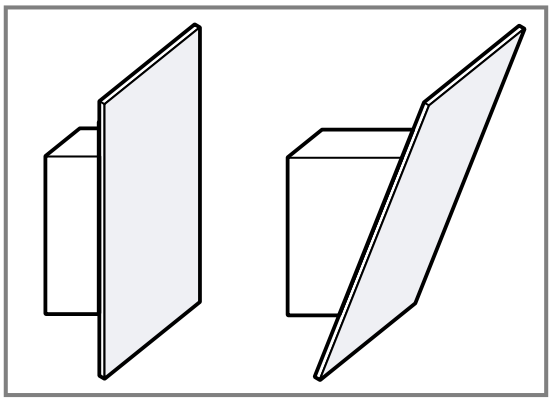

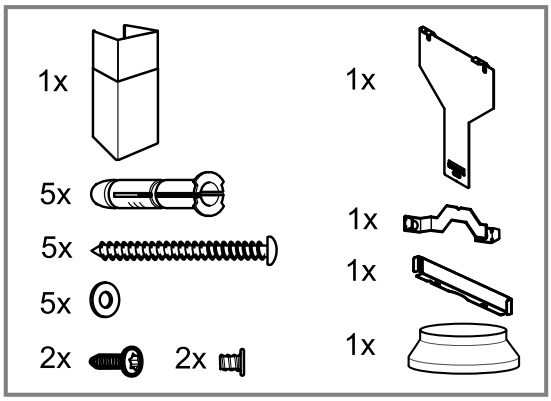

15.2 Drošības attālumi

Ievērojiet ierīces drošības attālumus.

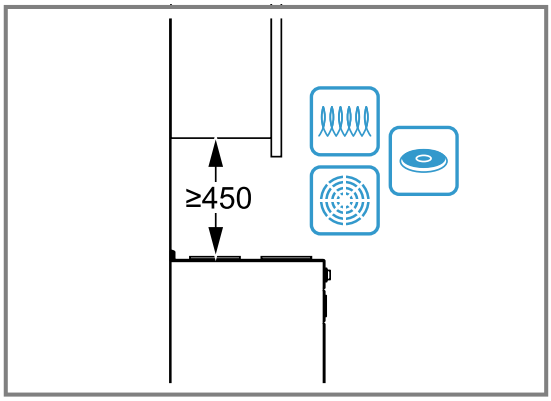

15.3 Ierīces izmēri

Šeit ir norādīti ierīces izmēri

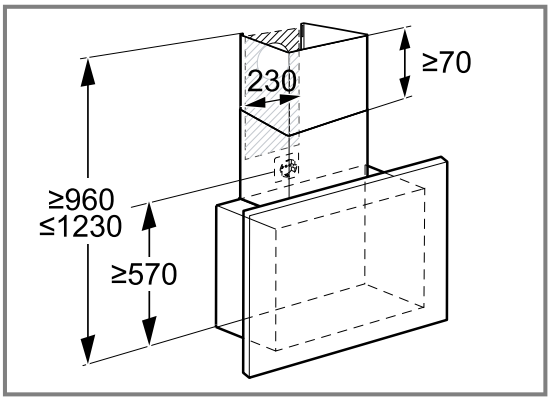

15.4 Ieteicamā iebūve

Iesakām ierīci uzkārt tā, lai stikla deflektora apakšējā mala būtu vienā līmenī ar blakus esošo sienas skapju apakšējo malu.

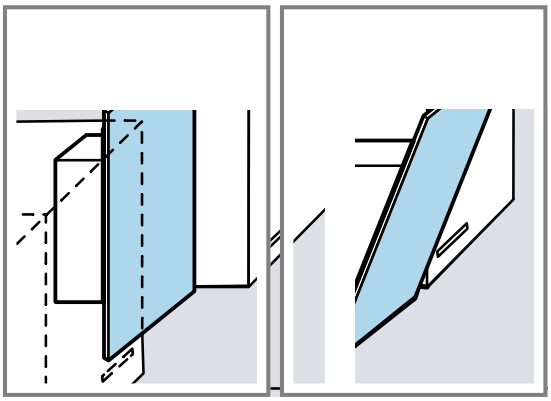

Ievērojiet drošības attālumus līdz sildvirsmai.
→ *Lappuse 48*

15.5 Droša montāža

Veicot ierīces montāžu, ievērojiet šos drošības norādījumus.

⚠ BRĪDINĀJUMS – Saindēšanās risks!

Atpakaļ iesūktas dūmgāzes var izraisīt saindēšanos. Pavardi, kuru darbināšanai nepieciešams gaiss (piemēram, ar gāzi, eļļu, malku vai oglēm darbināmas sildierīces, caurplūdes sildītāji, karstā ūdens sildītāji), degšanai nepieciešamo gaisu iegūst no telpas, kurā tie uzstādīti, un atgāzes pa izplūdes sistēmu (piemēram, dūmvadu) izvada atmosfērā. Ja vienlaikus ir ieslēgts arī tvaika nosūcējs, no virtuves un blakustelpām tiek izsūkts gaiss. Nepietiekama gaisa pieplūde izraisa spiediena pazemināšanos. Indīgās gāzes no dūmvada vai ventilācijas šahtas tiek iesūktas atpakaļ dzīvojamās telpās.

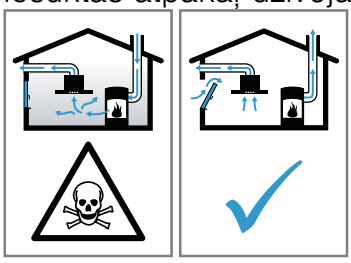

- Ja vienlaikus darbina gan ierīci ventilēšanas režīmā, gan pavardu, kas izmanto telpas gaisu, jānodrošina pietiekama gaisa pieplūde.
- Droša ekspluatācija ir iespējama tikai tad, ja pazeminātais spiediens pavarda uzstādīšanas telpā nepārsniedz 4 Pa (0,04 mbar). To var nodrošināt, ja degšanai nepieciešamais gaiss var ieplūst pa nenoslēdzamiem atvērumiem, piemēram, logiem, durvīm, un pa sienas gaisa pieplūdes/izvades kanāliem, kā arī ar citiem tehniskiem risinājumiem. Tikai sienas gaisa pieplūdes/izvades kanālu izmantošana vien nenodrošina robežvērtību ievērošanu.
- Jebkurā gadījumā jākonsultējas ar kompetentu skursteņslaucītāju, kurš var novērtēt visas ēkas ventilēšanas sistēmas darbību un ieteikt piemērotus ventilēšanas risinājumus.
- Ja ierīce tiek lietota tikai gaisa cirkulācijas režīmā, tās darbināšana ir iespējama bez ierobežojumiem.

Atpakaļ iesūktas dūmgāzes var izraisīt saindēšanos.

- Ja uzstāda tvaiku nosūcēju ar no telpas gaisa atkarīgu pavardu, tvaiku nosūcēja elektropadeve jāaprīko ar atbilstīgu drošinātāju.

Atpakaļ iesūktas dūmgāzes var izraisīt saindēšanos.

- Neizvadiet izplūdes gaisu dūmvadā, kurš tiek izmantots.
- Neizvadiet izplūdes gaisu šahtā, kas paredzēta gaisa atsūknēšanai no telpām, kurās uzstādīti kamīni.
- Ja izplūdes gaiss jāizvada caur neizmantotu dūmvadu vai izplūdes gaisa izvadu, nepieciešama atbildīgā skursteņslaucītāja atļauja.

⚠ BRĪDINĀJUMS – Nosmakšanas risks!

Bērni var uzvilkt iepakojuma materiālu sev galvā vai tajā ietīties un nosmakt.

- Nolieciet iepakojumu bērniem nepieejamā vietā.
- Neļaujiet bērniem rotaļāties ar iepakojuma materiālu.

⚠ BRĪDINĀJUMS – Aizdegšanās risks!

Tauku nogulsnes tauku filtrā var aizdegties.

- Lai neuzkrātos karstums un lietošana būtu droša, jāievēro norādītie attālumi.
- Ņemiet vērā savu gatavošanas ierīču datus. Ja gatavošanas ierīču montāžas instrukcijās ir minēti atšķirīgi uzstādīšanas attālumi, vienmēr ievērojiet lielākos no tiem. Ja vienlaikus tiek lietoti gan gāzes, gan elektriskie sildriņķi, jāievēro vislielākais no norādītajiem attālumiem.
- Iekārtu drīkst uzstādīt tikai ar vienu pusi tieši blakus augstam skapim vai sienai. Attālumam no augsta skapja vai sienas jābūt vismaz 50 mm.

Tauku nogulsnes tauku filtrā var aizdegties.

- Nedarbojieties ierīces tuvumā ar atklātu liesmu (piem., neflambējiet).
- Uzstādiet ierīci cietā kurināmā (piem., malkas vai ogļu) pavarda tuvumā tikai tad, ja ir uzstādīts slēgts, nenoņemams pārsegs. Pavardam nedrīkst ļaut dzirksteļot.

⚠ BRĪDINĀJUMS – Traumu risks!

Ierīces iekšpusē esošajām daļām var būt asas malas.

- Lietojiet aizsargcimdus.

Ja ierīce nav pareizi piestiprināta pie sienas, tā var nokrist.
- Visi stiprinājuma elementi jāuzstāda stingri un stabili.

Risks savainoties ar stikla lauskām.
- Sargājiet filtra pārsegu no triecieniem.
- Neļaujiet filtra pārsegam nokrist.
- Montāžas laikā valkājiet aizsargbrilles.

Ierīce ir smaga.
- Ierīci nedrīkst montēt tieši ģipškartona plātnēs vai līdzīgās viegla materiāla konstrukcijās.
- Lai ierīci uzstādītu pareizi, jāizmanto pietiekami stabils, telpas apstākļiem un ierīces svaram atbilstīgs materiāls.

Izmaiņu veikšanai ierīces elektriskajā shēmā vai mehāniskajā konstrukcijā var būt bīstamas sekas, un tas var radīt traucējumus ierīces darbībā.
- Neveiciet nekādas izmaiņas ierīces elektriskajā shēmā vai mehāniskajā konstrukcijā.

⚠ BRĪDINĀJUMS – Aizdegšanās risks!

Nepiemērotas ierīču kombinācijas var izraisīt bojājumus.
- Neizmantojiet šo ierīci apvienojumā ar gāzes sildvirsmām.

⚠ BRĪDINĀJUMS – Traumu risks!

Filtra pārsegs var šūpoties.
- Lēnām atveriet filtra pārsegu.
- Pēc atvēršanas pieturiet filtra pārsegu, lai tas nešūpotos.
- Lēnām aizveriet filtra pārsegu.

Risks gūt savainojumus, atverot un aizverot šarnīrus.
- Nenovietojiet plaukstas šarnīru kustības zonā.

⚠ BRĪDINĀJUMS – Elektrotrieciena risks!

Ierīces iekšpusē uzstādītās daļas, kuru malas ir asas, var sabojāt savienojuma kabeli.
- Nelokiet un neiespīlējiet savienojuma kabeli.

Bojāta iekārta vai bojāts elektrotīkla pieslēguma vads ir bīstami.
- Nekad nelietojiet bojātu ierīci.
- Nekad neizvelciet elektrotīkla pieslēguma vadu, lai atvienotu iekārtu no elektrotīkla. Vienmēr izvelciet elektrotīkla pieslēguma vada kontaktdakšu.
- Ja iekārta vai elektrotīkla pieslēguma vads ir bojāts, uzreiz izvelciet elektrotīkla pieslēguma vada kontaktdakšu vai izslēdziet drošinātāju drošinātāju kastē.
- Sazinieties ar klientu apkalpošanas dienestu. → *Lappuse 46*

Nepareizi veikts remonts ir bīstams.
- Iekārtas remontu drīkst veikt tikai attiecīgi apmācīts speciālists.
- Iekārtas remontam drīkst izmantot tikai oriģinālās rezerves daļas.
- Ja tiek bojāts šīs iekārtas elektrotīkla pieslēguma vads, apmācītam speciālistam tas ir jānomaina.

Nepareizi veikta instalācija ir bīstama.
- Pieslēdziet un lietojiet iekārtu tikai saskaņā ar datu plāksnītē norādītajiem parametriem.
- Iekārtu drīkst pieslēgt tikai atbilstoši noteikumiem instalētai kontaktligzdai ar zemējumu maiņstrāvas elektrotīklā.
- Mājas elektroinstalācijas aizsargsistēmai ir jābūt instalētai atbilstoši noteikumiem.
- Nekad neaprīkojiet iekārtu ar ārēju slēgšanas mehānismu, piem., taimeri vai tālvadības pulti.
- Ja iekārta ir iebūvēta, elektrotīkla pieslēguma vada kontaktdakšai ir jābūt brīvi pieejamai. Ja nav iespējama brīva pieeja, fiksēti ierīkotajā elektroinstalācijā jāiebūvē fāžu atvienotājierīce saskaņā ar III pārsprieguma kategorijas noteikumiem un elektroiekārtu uzstādīšanas noteikumiem.
- Uzstādot iekārtu, ievērojiet, lai netiktu iespiests vai bojāts elektrotīkla pieslēguma vads.

15.6 Norādījumi attiecībā uz elektrisko savienojumu

Lai ierīci varētu droši pievienot elektrotīklam, ievērojiet šos norādījumus.

⚠ BRĪDINĀJUMS – Elektrotrieciena risks!

Jānodrošina iespēja jebkurā laikā atvienot ierīci no elektrotīkla. Ierīci drīkst pievienot tikai saskaņā ar noteikumiem uzstādītai kontaktligzdai ar aizsargkontaktu.
- Pēc ierīces uzstādīšanas tīkla savienojuma kontaktdakšai jābūt brīvi pieejamai.
- Ja tas nav iespējams, fiksētajā elektroinstalācijā jāiebūvē visu kontaktu atvienotājierīce saskaņā ar III pārsprieguma kategorijas noteikumiem un elektroiekārtu uzstādīšanas noteikumiem.
- Fiksēto elektroinstalāciju drīkst ierīkot tikai profesionāls elektriķis. Iesakām ierīces barošanas strāvas ķēdē uzstādīt noplūdstrāvas aizsargslēdzi (FI slēdzi).

Ierīces iekšpusē uzstādītās daļas, kuru malas ir asas, var sabojāt savienojuma kabeli.
- Nelokiet un neiespīlējiet savienojuma kabeli.

- Savienojuma dati ir norādīti tipa datu plāksnītē. → *Lk 46*

- Savienojuma vada garums ir aptuveni 1,30 m.
- Šī ierīce atbilst EK noteikumiem par radio traucējumiem.
- Ierīce atbilst 1. aizsardzības klasei. Tāpēc to atļauts ekspluatēt tikai ar instalētu aizsargvadu.
- Nepievienojiet ierīci elektrotīklam montāžas laikā.
- Veicot iebūvi, jānodrošina aizsardzība pret strāvas triecienu.

15.7 Norādījumi attiecībā uz iebūvēšanu

- Uzstādiet šo ierīci pie virtuves sienas.
- Ierīce nav paredzēta lietošanai apvienojumā ar gāzes plīti.
- Montējot papildu piederumu daļas, ievērojiet tām pievienoto uzstādīšanas instrukciju.
- Tieši blakus augstam skapim vai sienai ierīce drīkst būt uzstādīta tikai ar vienu pusi. Attālumam no augsta skapja vai sienas jābūt vismaz 50 mm.
- Tvaika nosūcēja platumam jāatbilst vismaz sildriņķa platumam.
- Lai tvaiku varētu optimāli uztvert, uzstādiet ierīci virs sildvirsmas centra.

Gaisa izvades režīms
- Ja ierīci izmanto gaisa izvades režīmā, jāuzstāda ventilācijas kanāla apdare.

Gaisa cirkulācijas režīms
- Ja ierīci izmanto gaisa cirkulācijas režīmā, jāuzstāda papildpiederumi. Ievērojiet tiem pievienoto montāžas instrukciju.
- Lietošanai gaisa cirkulācijas režīmā ventilācijas kanāla apdares uzstādīšana nav obligāta.

15.8 Vispārīgi norādījumi

Veicot uzstādīšanu, ievērojiet šos vispārīgos norādījumus.
- Uzstādīšana jāveic, ievērojot pašlaik spēkā esošos būvnoteikumus un vietējo elektroapgādes un gāzes apgādes uzņēmumu izdotos noteikumus.
- Veidojot gaisa izvades sistēmu, jāievēro visas atbildīgo iestāžu un tiesību aktos noteiktās prasības, piemēram, valsts būvnoteikumi.
- Lai ierīcei varētu netraucēti piekļūt apkopes nolūkā, izvēlieties viegli pieejamu uzstādīšanas vietu.
- Ierīces virsmas ir jāsaudzē. Veicot montāžu, nepieļaujiet bojājumus.

15.9 Montāža

Sienas pārbaude

1. Pārbaudiet, vai siena ir horizontāla, un tās nestspēja ir pietiekama.
   Ierīces maksimālais svars ir 40 kg.
2. Urbumu dziļumam jāatbilst skrūvju garumam.
3. Izmantojiet komplektācijā iekļautās skrūves un dībeļus.
   Komplektācijā iekļautās skrūves un dībeļi ir piemēroti masīvam mūrim. Citām konstrukcijām, piemēram, rīģipsim, porainajam betonam, caurumoto ķieģeļu mūriem, izmantojiet atbilstošus nostiprināšanas līdzekļus.
4. Ierīces montāžai jāizmanto pietiekami stabils, telpas apstākļiem un ierīces svaram atbilstīgs stiprinājuma materiāls.
5. Pārbaudiet, vai izgriezuma zonā nav citu ierīču kabeļu.

Sienas sagatavošana

1. Ievērojiet norādījumus attiecībā uz iebūvēšanu.
   → *Lappuse 51*
2. Pārliecinieties, vai urbumu tuvumā neatrodas elektrības vadi, gāzes vai ūdens caurules.
3. Apklājiet sildvirsmu, lai nepieļautu tās bojājumus.
4. Nosakiet tvaiku nosūcēja novietojumu un uz sienas viegli iezīmējiet iekārtas apakšmalu.
   – Nosakiet viduspunktu pret sildvirsmu.
   – Ievērojiet drošības attālumu no sildvirsmas.
   → *Lappuse 48*
   Tvaiku nosūcēju ir ieteicams piestiprināt tā, ka stikla aizsega apakšmala ir vienā līmenī ar blakus sienas skapīša apakšmalu.
5. Pielieciet un nostipriniet šablonu pie iepriekš atzīmētās līnijas.
6. Atzīmējiet skrūvju vietas.
7. Lai uzstādītu ar vēdkanāla apdares plāksni, nogrieziet šablonu pa norādīto līniju.
8. Stiprinājumiem izurbiet Ø 8 mm lielus un 80 mm dziļus caurumus.
9. Noņemiet šablonu.
10. Pilnībā iedzeniet dībeļus.

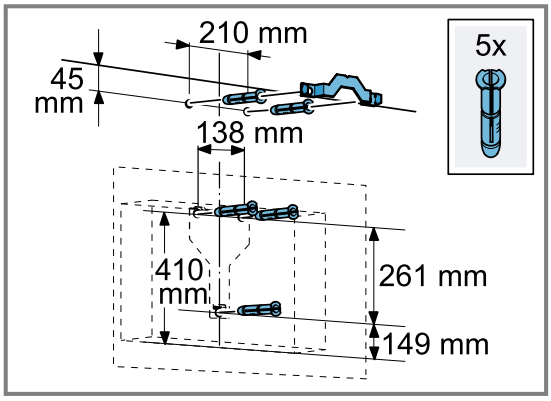

A variants: plakans tvaiku nosūcējs ar vēdkanāla apdares plāksni

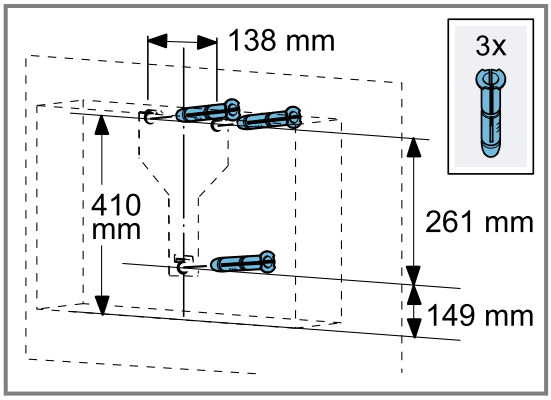

A variants: plakans tvaiku nosūcējs bez vēdkanāla apdares plāksnes

Ierīces uzkares uzstādīšana

1. Ar roku pieskrūvējiet tvaika nosūcēja uzkari.
2. Izmantojot līmeņrādi, nolīmeņojiet ierīces uzkari horizontāli un pieskrūvējiet to.

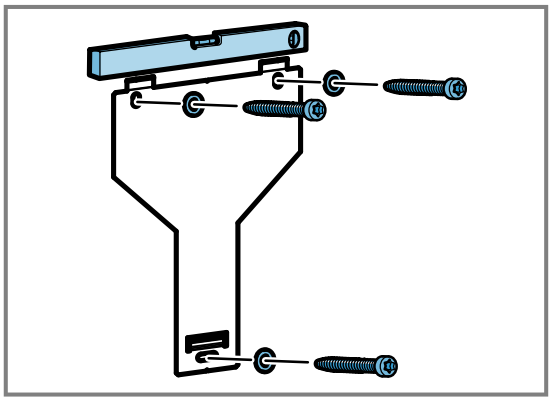

Ierīces uzstādīšana

1. Noņemiet no aizmugures aizsargplēvi.
   – Pēc uzstādīšanas pilnībā noņemiet aizsargplēvi.
2. Iekariet ierīci uzkarē tā, lai tā stingri nofiksētos.
3. Vajadzības gadījumā novietojiet ierīci precīzi, pabīdot to pa labi vai pa kreisi.
4. Stingri pievelciet stiprināšanas skrūves.

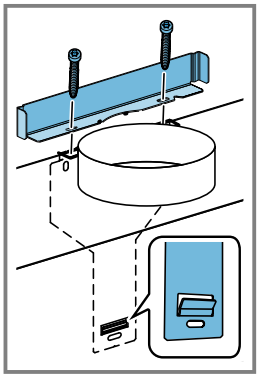

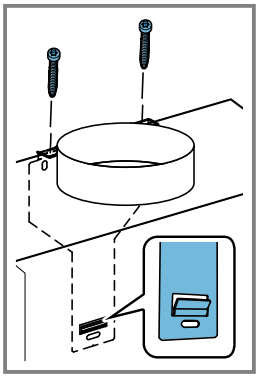

Ja uzstādāt ventilācijas kanāla apdari, iebūvējiet leņķi un pieturiet to, kamēr pievelkat skrūves.

Cauruļu sistēma

Gaisa izvades režīms

- Ja ierīci izmanto gaisa izvades režīmā, jāuzstāda ventilācijas kanāla apdare.

Gaisa cirkulācijas režīms

- Ja ierīci izmanto gaisa cirkulācijas režīmā, jāuzstāda papildpiederumi. Ievērojiet tiem pievienoto montāžas instrukciju.
- Lietošanai gaisa cirkulācijas režīmā ventilācijas kanāla apdares uzstādīšana nav obligāta.

Piezīme: Ja izmanto alumīnija cauruli, pievienošanas vieta iepriekš jānolīdzina.

Iesakām veidot cauruļu sistēmu ar Ø 150 mm gaisa izvades cauruli.

Gaisa izvada apdares montāža

⚠ **BRĪDINĀJUMS – Traumu risks!**

Ierīces iekšpusē esošajām daļām var būt asas malas.

▸ Lietojiet aizsargcimdus.

⚠ **BRĪDINĀJUMS – Elektrotrieciena risks!**

Ierīces iekšpusē uzstādītās daļas, kuru malas ir asas, var sabojāt savienojuma kabeli.

▸ Nelokiet un neiespīlējiet savienojuma kabeli.

1. Pieskrūvējiet gaisa izvada apdares leņķa balsteni pie sienas.
2. Lai atdalītu gaisa izvada apdares paneļus, noņemiet līmlenti vai izņemiet gaisa izvada apdares paneli no aizsargiepakojuma.
3. Noņemiet aizsargplēvi (ja tāda ir) no abiem gaisa izvada apdares paneļiem.
4. **Piezīme:** Gaisa izvada apdares paneļa rievām jābūt vērstām lejup.

   Pieskrūvējiet augšējo gaisa izvada apdares paneli ar 2 skrūvēm sānos pie leņķa balsteņiem.

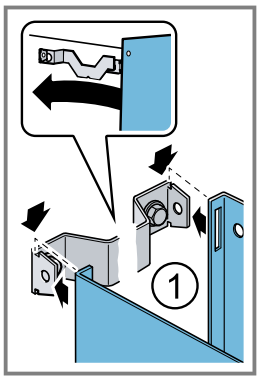

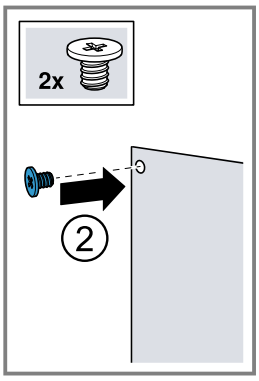

5. **Piezīme:** Lai nepieļautu skrāpējumus, ārējā gaisa izvada apdares paneļa šķautnes aizsardzības nolūkā pārklājiet ar mīkstu drānu.

   Uzlieciet apakšējo apdares paneli uz ierīces un viegli pavelciet paneļus ārā vienu no otra. ①
6. Atlokiet apakšējo gaisa izvada apdares paneli pāri augšējam panelim.②

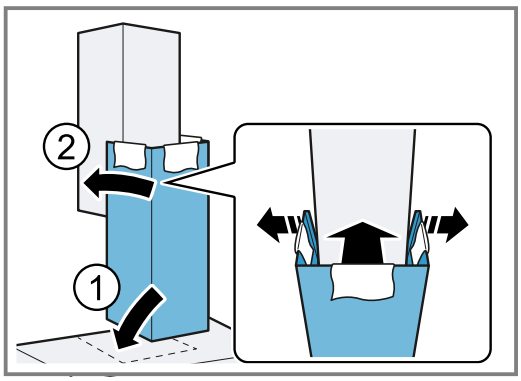

7. Nofiksējiet apakšējo gaisa izvada apdares paneli apakšējā leņķa balstenī.
   Raugieties, lai neiespīlētu savienojuma kabeli.
8. Piesardzīgi noņemiet drānas.

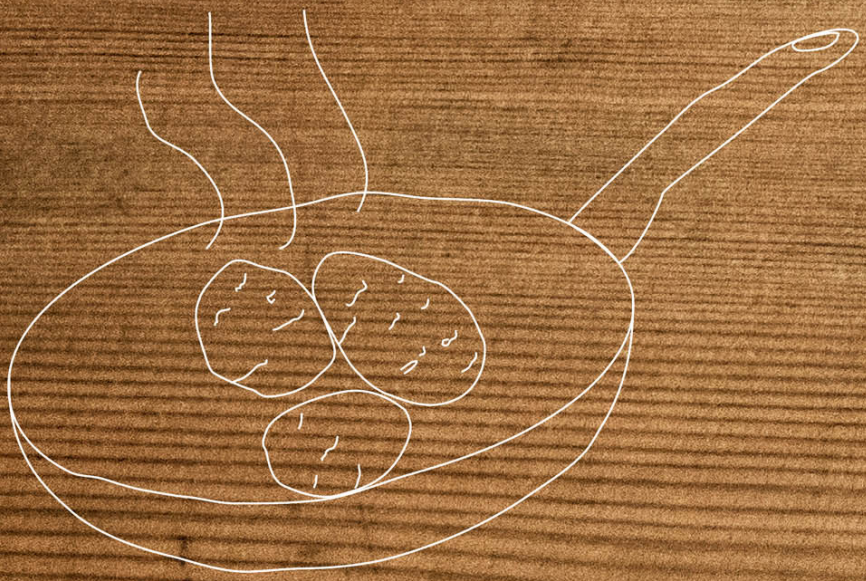

REGISTER YOUR PRODUCT
ONLINE NEFF-HOME.COM

BSH Hausgeräte GmbH
Carl-Wery-Straße 34
81739 München, GERMANY

9001640993
020721
et, lt, lv